//Nachhaltig produziert für zukunftsweisendes bauen

Schiebetore FST
Drehflügeltore DFT

Einbaudaten: Stand 01.04.2016

T30 | $EI_2$30 | T90 | $EI_2$90 | RS | Sm | MZ

HÖRMANN

Inhaltsverzeichnis

Inhaltsübersicht	Seite
Einflügeliges Feuerschutzschiebetor **Typ FST 30-1, FST 90-1, FST 30-1-RS, FST 90-1-RS** Normal einlaufend, Wandmontage	04
Einflügeliges Feuerschutzschiebetor mit SupraMatic-Antrieb **Typ FST 30-1, FST 90-1** Normal einlaufend, Wandmontage	05
Einflügeliges Schnelllaufschiebetor **Typ FST-S 30-1, FST-S MZ-1** Normal einlaufend, Wandmontage	06
Einflügeliges Feuerschutzschiebetor **Typ FST 30-1, FST 90-1, FST 30-1-RS, FST 90-1-RS** Normal einlaufend, direkte Deckenmontage	07
Normal einlaufend, abgehängte Deckenmontage (im Abstellbereich)	08
Einflügeliges Feuerschutzschiebetor mit SupraMatic-Antrieb **Typ FST 30-1, FST 90-1** Normal einlaufend, abgehängte Deckenmontage (im Abstellbereich)	09
Einflügeliges Feuerschutzschiebetor **Typ FST 30-1, FST 90-1, FST 30-1-RS, FST 90-1-RS** Normal einlaufend, Gewicht umgelenkt, Wandmontage	10
Einflügeliges Feuerschutzschiebetor mit SupraMatic-Antrieb **Typ FST 30-1, FST 90-1** Normal einlaufend, Gewicht umgelenkt Wandmontage	11
Einflügeliges Feuerschutzschiebetor **Typ FST 30-1, FST 90-1, FST 30-1-RS, FST 90-1-RS** Normal einlaufend, Gewicht umgelenkt, direkte Deckenmontage	12
Normal einlaufend, Gewicht umgelenkt, abgehängte Deckenmontage (im Abstellbereich)	13
Einflügeliges Feuerschutzschiebetor mit SupraMatic-Antrieb **Typ FST 30-1, FST 90-1** Normal einlaufend, Gewicht umgelenkt, abgehängte Deckenmontage (im Abstellbereich)	14
Einflügeliges Feuerschutzschiebetor **Typ FST 30-1, FST 90-1, FST 30-1-RS, FST 90-1-RS** Stumpf einlaufend, Gewicht umgelenkt, Wandmontage	15
Einflügeliges Feuerschutzschiebetor mit SupraMatic-Antrieb **Typ FST 30-1, FST 90-1** Stumpf einlaufend, Gewicht umgelenkt, Wandmontage	16
Einflügeliges Feuerschutzschiebetor **Typ FST 30-1, FST 90-1, FST 30-1-RS, FST 90-1-RS** Stumpf einlaufend, Gewicht umgelenkt, direkte Deckenmontage	17
Stumpf einlaufend, Gewicht umgelenkt, abgehängte Deckenmontage (im Abstellbereich)	18
Einflügeliges Feuerschutzschiebetor mit SupraMatic-Antrieb **Typ FST 30-1, FST 90-1** Stumpf einlaufend, Gewicht umgelenkt, abgehängte Deckenmontage (im Abstellbereich)	19
Zweiflügeliges Feuerschutzschiebetor **Typ FST 30-2, FST 90-2, FST 30-2-RS, FST 90-2-RS** Wandmontage	20
Zweiflügeliges Schnelllaufschiebetor **Typ FST-S 30-2, FST-S MZ-2**	

Inhaltsverzeichnis

Inhaltsübersicht	Seite
Wandmontage	21
Zweiflügeliges Feuerschutzschiebetor Typ FST 30-2, FST 90-2, FST 30-2-RS, FST 90-2-RS	
Direkte Deckenmontage	22
Abgehängte Deckenmontage (im Abstellbereich)	23
Teleskop-Feuerschutzschiebetor, einflügelig, zweiteilig Typ FST 30-1-T2, FST 90-1-T2	
Normal einlaufend, Wandmontage	24
Normal einlaufend, direkte Deckenmontage	25
Normal einlaufend, abgehängte Deckenmontage	26
Normal einlaufend, Gewicht umgelenkt, Wandmontage	27
Normal einlaufend, Gewicht umgelenkt, direkte Deckenmontage	28
Normal einlaufend, Gewicht umgelenkt, abgehängte Deckenmontage	29
Stumpf einlaufend, Gewicht umgelenkt, Wandmontage	30
Stumpf einlaufend, Gewicht umgelenkt, direkte Deckenmontage	31
Stumpf einlaufend, Gewicht umgelenkt, abgehängte Deckenmontage	32
Drehflügeltor Typ DFT 30-1, DFT MZ-1	
Stumpf einschlagend mit Blockzarge 140/75	33
Wände und Bauteile	34-35-36
Befestigung vom künstlichen Sturz und Seitenanschlag	37
Nischen- und Deckenklappen	
ein- und zweiflügeliges Feuerschutzschiebetor	38
Teleskop-Feuerschutzschiebetor	39
Feuerschutzschiebetore mit Schlupftüren	
Mindestabstand der Schlupftür von der labyrinthseitigen Laibungskante Minimale Torbreite beim Einbau einer Schlupftür	40
Veglasung	41
Feuerschutzschiebetore mit Öffnungshilfe	
Benötigter Platz im Abstellbereich Öffnungshilfe „Schnetz“	42
Schlupftür / Drückerpaarungen	43
Umlenkfaktor und Gewichtskasten	
Typ FST 30-1	44-45
Typ FST 90-1	46-47
Typ FST 30-2	48-49
Typ FST 90-2	50-51
Typ FST 30-1-T2	52-53
Typ FST 90-1-T2	54-55
Anordnung von Rauchmelder	56

Varianten der **Mehrzweck-Schiebetore ohne SupraMatic Antrieb** gelten die selben Einbaudaten wie auf den Seiten 10, 12, 13, 15, 17, 18, 20, 21, 22, 23, 27, 28, 29, 30, 31, 32 jedoch **ohne Berücksichtigung der Gewichtskästen**.
Varianten der **Mehrzweck-Schiebetore mit SupraMatic Antrieb** gelten die selben Einbaudaten wie auf den Seiten 11, 14, 16, 19 jedoch **ohne Berücksichtigung der Gewichtskästen**.

Nachdruck (auch auszugsweise) nur mit unserer Genehmigung.
Urheberrechtlich geschützt

Alle Maße in mm
Konstruktionsänderungen vorbehalten

Einflügeliges Feuerschutzschiebetor

Typ FST 30-1, FST 90-1, FST 30-1-RS, FST 90-1-RS

Normal einlaufend, Wandmontage

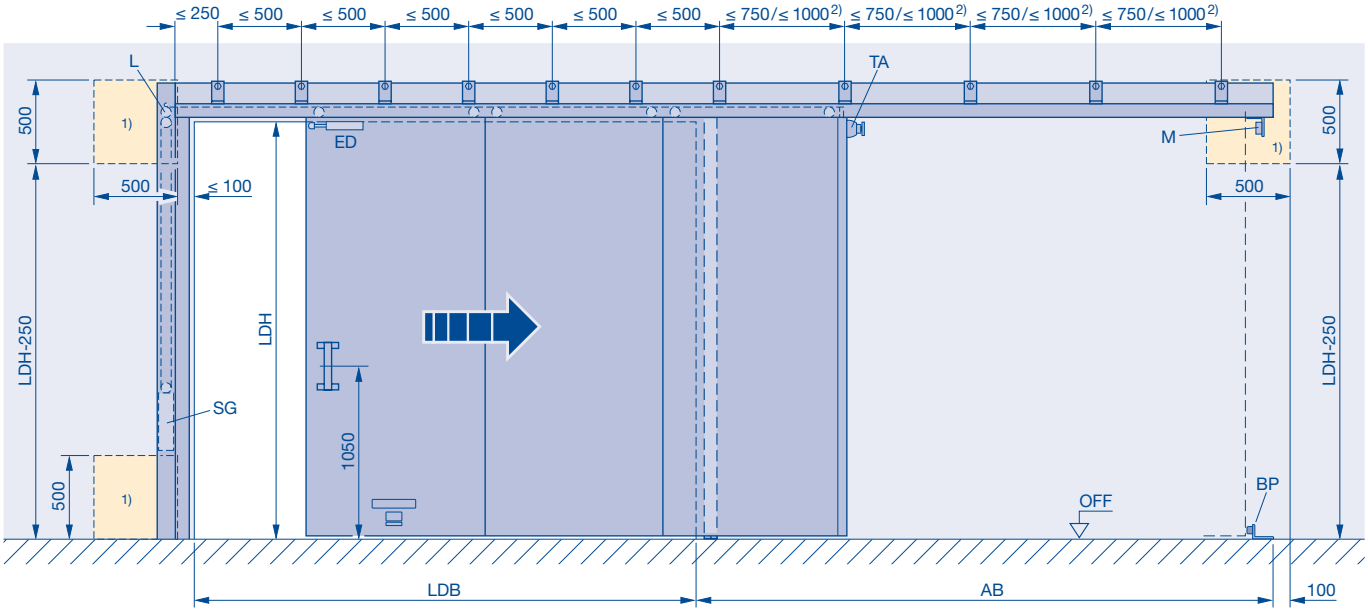

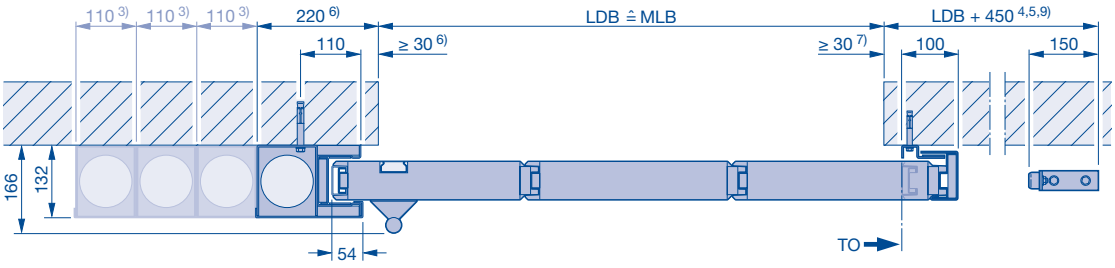

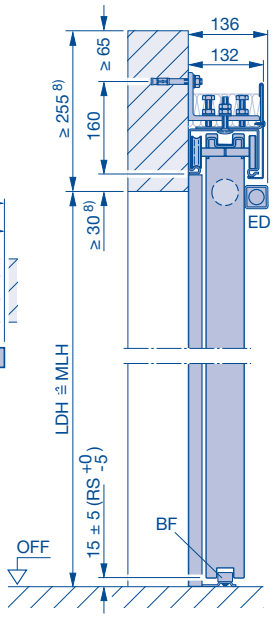

Dargestellt: **rechts öffnend, links schließend**
Spiegelbildlich: **links öffnend, rechts schließend**
Ausführung 30-RS und 90-RS mit aufgesetzten Streifdichtungen

1) Revisionsöffnung 500 × 500 mm bei Vorsatzwand erforderlich, 500 × 500 mm bis 3 Gewichtskästen, Revisionsöffnungsbreite je weiteren Gewichtskasten +110 mm
2) ≤ 750 mm wenn FST 90, FST 30 bei LDH > 4000 mm
≤ 1000 mm wenn FST 30 bei LDH ≤ 4000 mm
3) je weiteren Gewichtskasten + 110 mm
4) mit Öffnungshilfe Schnetz + 380 mm
5) mit Einlaufklappe + 40 mm
mit Auslaufklappe + 40 mm
mit Einlaufklappe und Auslaufklappe + 80 mm
6) mit Einlaufklappe + 40 mm
7) mit Auslaufklappe + 40 mm
8) mit Deckenklappe + 45 mm
9) mit Freilauf + 250 mm

AB Abstellbereich
BF Bodenführungsrolle
BP Bodenpuffer
ED Endlagendämpfer
L Laufregler
LDB Lichte Durchgangsbreite
LDH Lichte Durchgangshöhe
M Magnet 24V DC
MLB Mauerlichte Breite
MLH Mauerlichte Höhe
OFF Oberkante-Fertig-Fußboden
SG Schließgewicht
TA Teleskop-Anker
TO Torvorderkante in Offenstellung

Einflügeliges Feuerschutzschiebetor mit SupraMatic Antrieb

Typ FST 30-1, FST 90-1

Normal einlaufend, Wandmontage

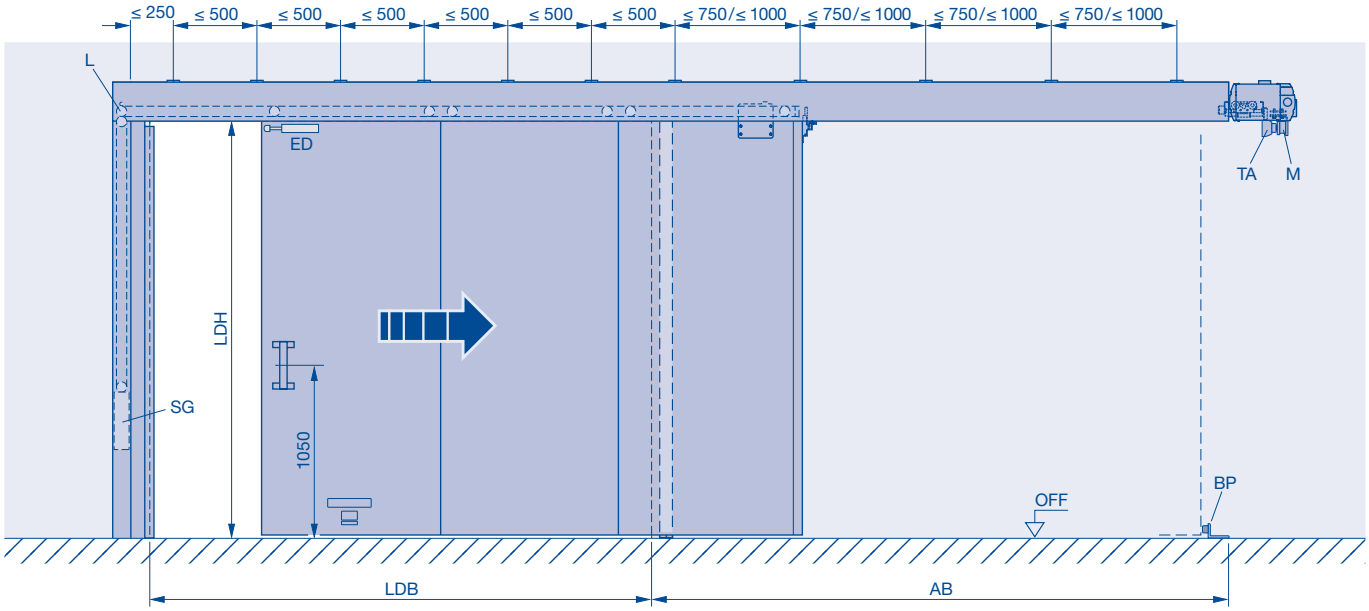

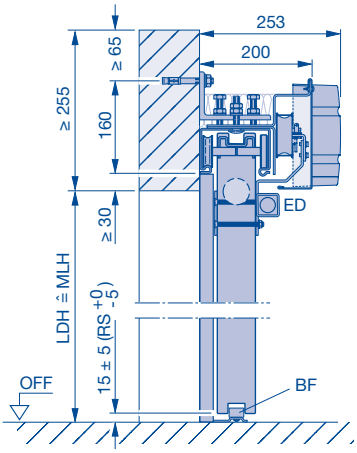

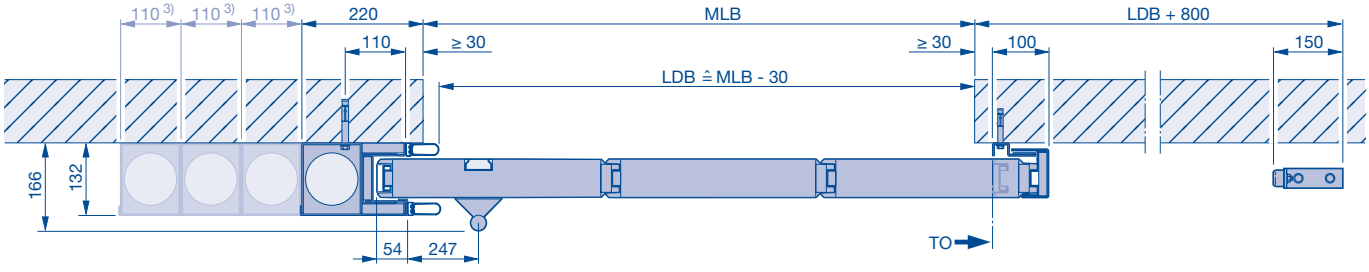

Bei Ausführung mit Schlupftür wird auf Grund der schnellen Öffnungs- und Schließbewegung der Einbau einer 22 mm niedrigen Schlupftürschwelle empfohlen.

3) je weiteren Gewichtskasten + 110 mm
AB Abstellbereich
BF Bodenführungsrolle
BP Bodenpuffer
ED Endlagendämpfer
L Laufregler
LDB Lichte Durchgangsbreite
LDH Lichte Durchgangshöhe
M Magnet 24V DC
MLB Mauerlichte Breite
MLH Mauerlichte Höhe
OFF Oberkante-Fertig-Fußboden
SG Schließgewicht
TA Teleskop-Anker
TO Torvorderkante in Offenstellung

Einflügeliges Schnelllaufschiebetor

Typ FST-S 30-1, FST-S MZ-1

Normal einlaufend, Wandmontage

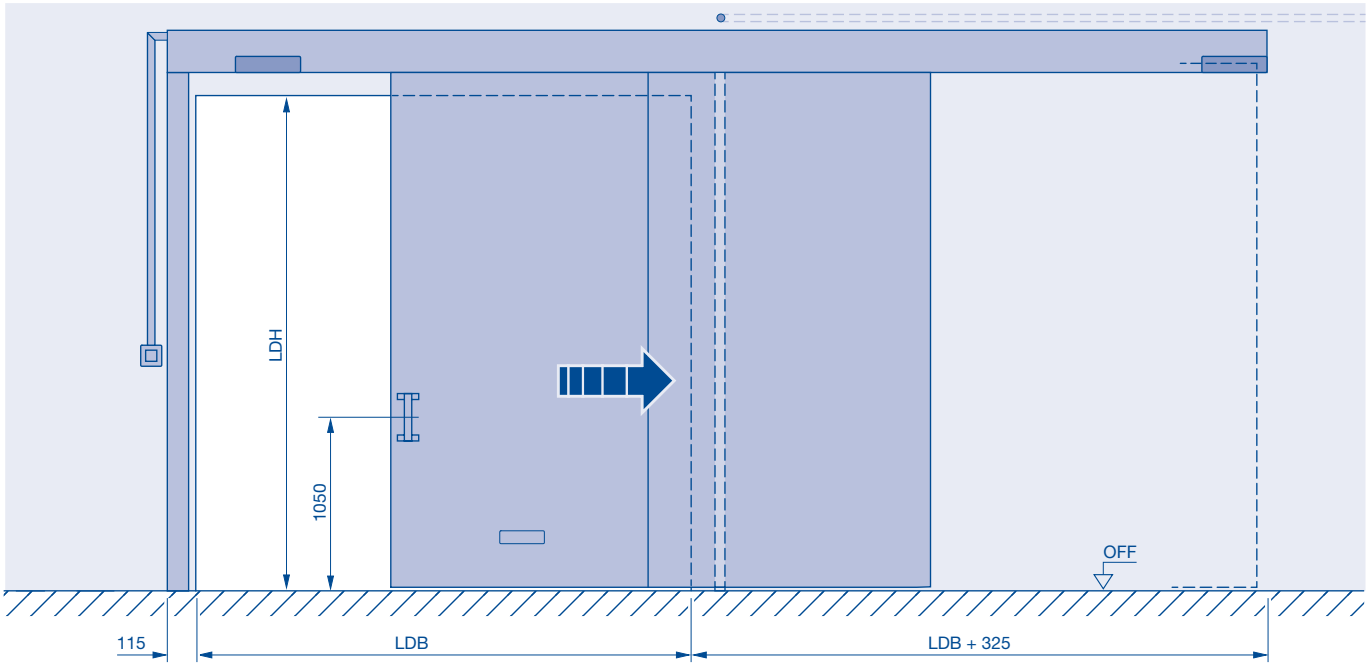

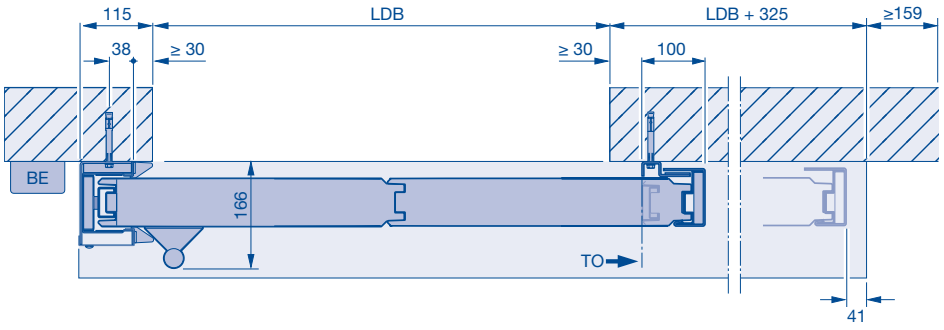

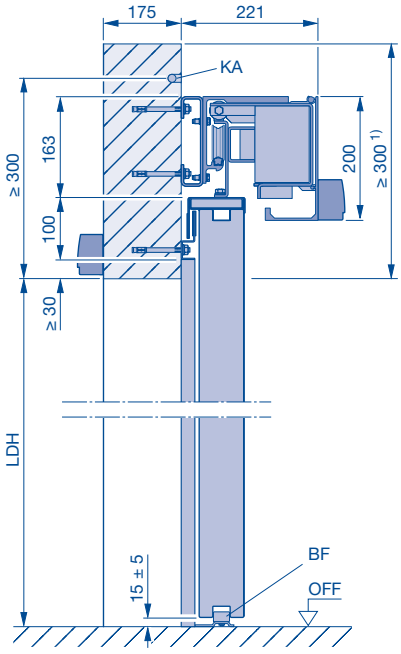

Bei Ausführung mit Schlupftür wird auf Grund der schnellen Öffnungs-und Schließbewegung der Einbau einer 22 mm niedrigen Schlupftürschwelle empfohlen.
Zugelassen in Österreich und der Schweiz
Verkauf in Deutschland in Absprache mit dem Werk und nur mit Zustimmung im Einzelfall
Bitte Länderspezifische Bestimmungen beachten!

1) Sturzhöhe min. 350 mm zur Öffnung der Antriebsverschalung
BE Bedieneinheit MCU 32
BF Bodenführungsrolle
KA Lehrverrohrung 230 V DC
L Laufregler
LDB Lichte Durchgangsbreite
LDH Lichte Durchgangshöhe
OFF Oberkante-Fertig-Fußboden
TO Torvorderkante in Offenstellung

Einflügeliges Feuerschutzschiebetor

Typ FST 30-1, FST 90-1, FST 30-1-RS, FST 90-1-RS

Normal einlaufend, direkte Deckenmontage

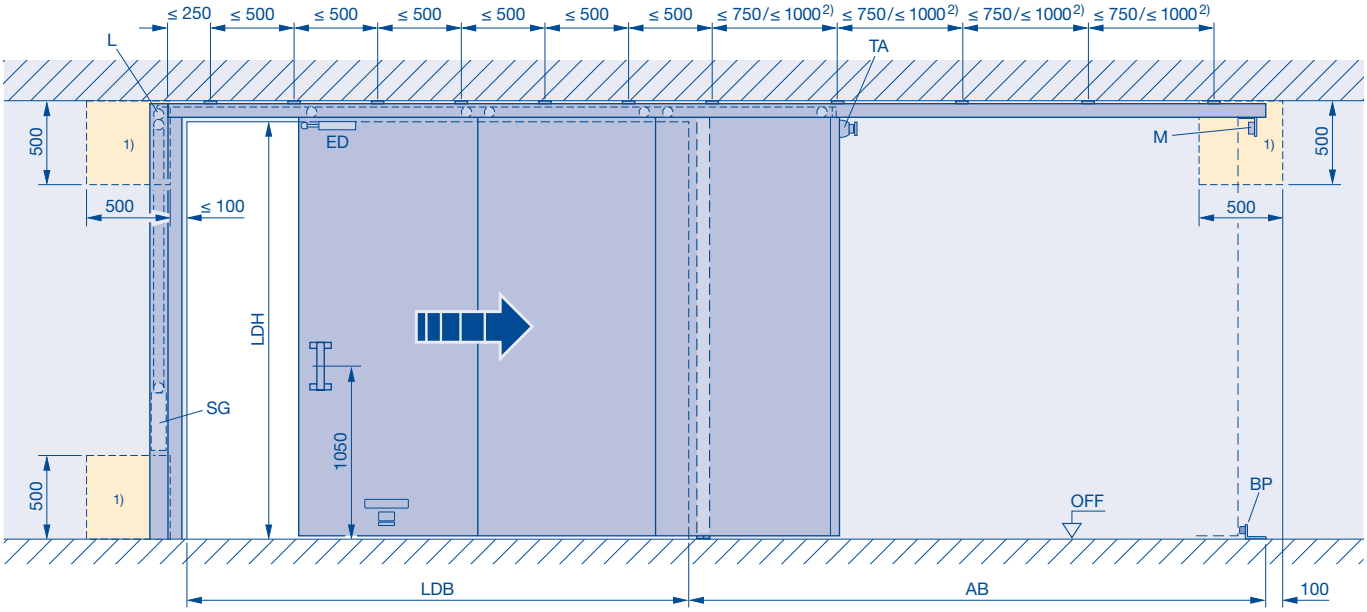

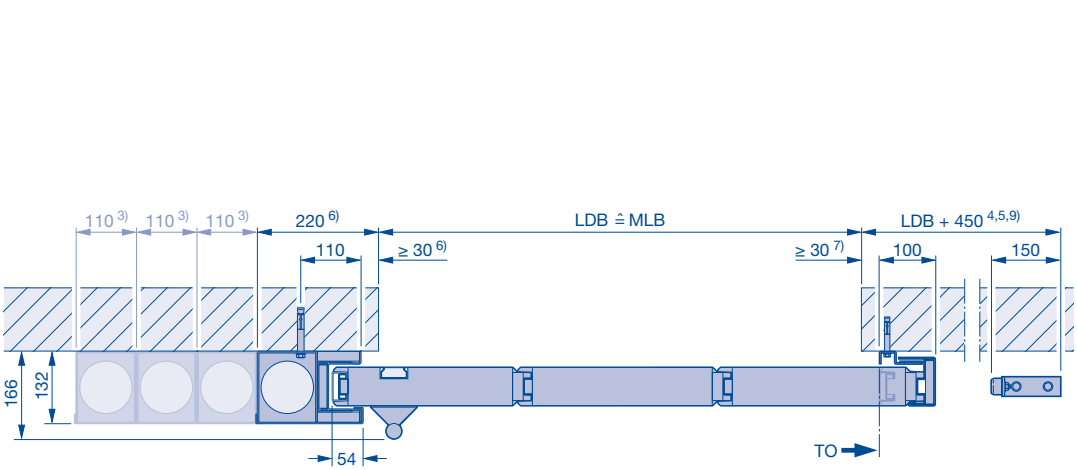

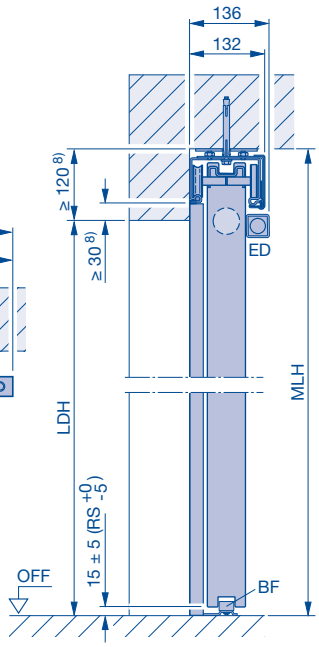

Dargestellt: **rechts öffnend, links schließend**
Spiegelbildlich: **links öffnend, rechts schließend**
Ausführung 30-RS und 90-RS mit aufgesetzten Streifdichtungen

1) Revisionsöffnung 500 × 500 mm bei Vorsatzwand erforderlich, 500 × 500 mm bis 3 Gewichtskästen, Revisionsöffnungsbreite je weiteren Gewichtskasten +110 mm
2) ≤ 750 mm wenn FST 90, FST 30 bei LDH > 4000 mm
≤ 1000 mm wenn FST 30 bei LDH ≤ 4000 mm
3) je weiteren Gewichtskasten + 110 mm
4) mit Öffnungshilfe Schnetz + 380 mm
5) mit Einlaufklappe + 40 mm
mit Auslaufklappe + 40 mm
mit Einlaufklappe und Auslaufklappe + 80 mm
6) mit Einlaufklappe + 40 mm
7) mit Auslaufklappe + 40 mm
8) mit Deckenklappe + 45 mm
9) mit Freilauf + 250 mm

AB Abstellbereich
BF Bodenführungsrolle
BP Bodenpuffer
ED Endlagendämpfer
L Laufregler
LDB Lichte Durchgangsbreite
LDH Lichte Durchgangshöhe
M Magnet 24V DC
MLB Mauerlichte Breite
MLH Mauerlichte Höhe
OFF Oberkante-Fertig-Fußboden
SG Schließgewicht
TA Teleskop-Anker
TO Torvorderkante in Offenstellung

Einflügeliges Feuerschutzschiebetor

Typ FST 30-1, FST 90-1, FST 30-1-RS, FST 90-1-RS

Normal einlaufend, abgehängte Deckenmontage (im Abstellbereich)

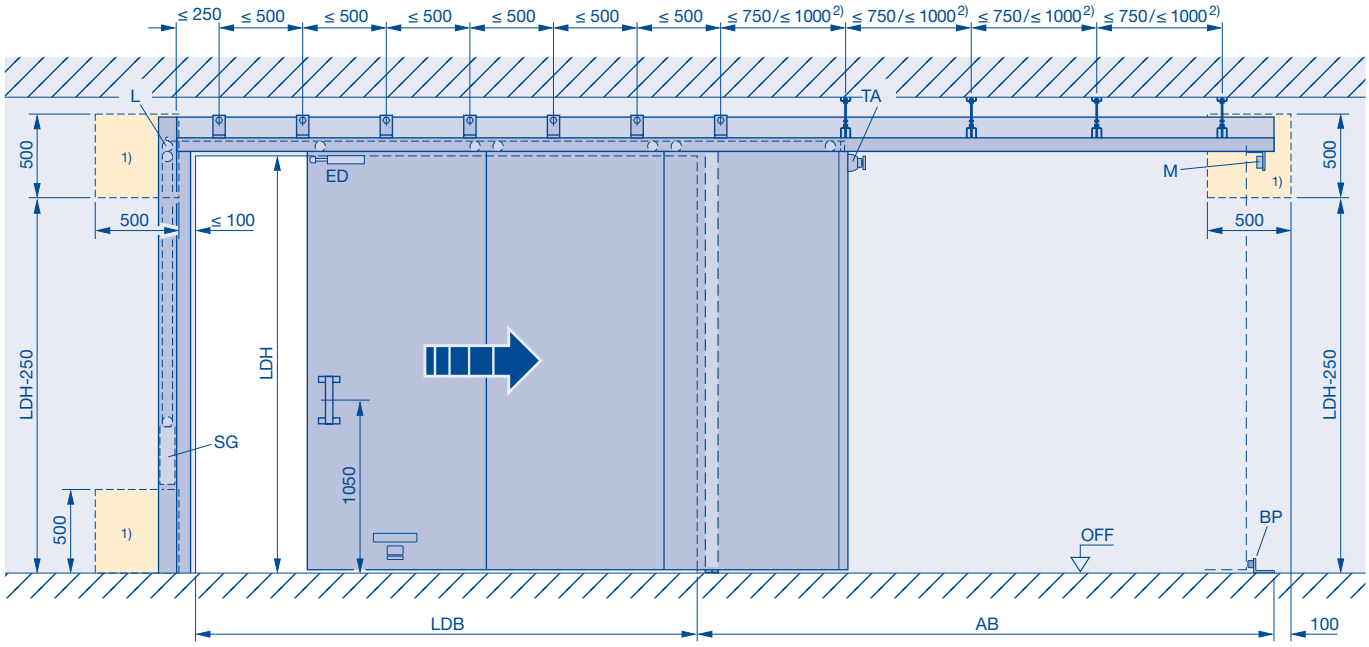

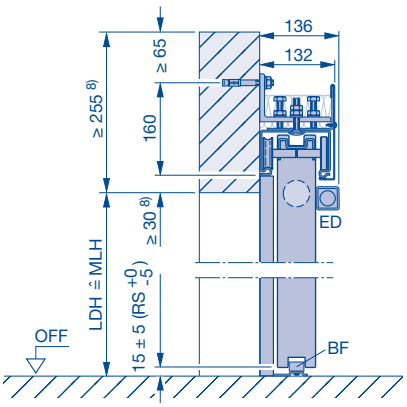

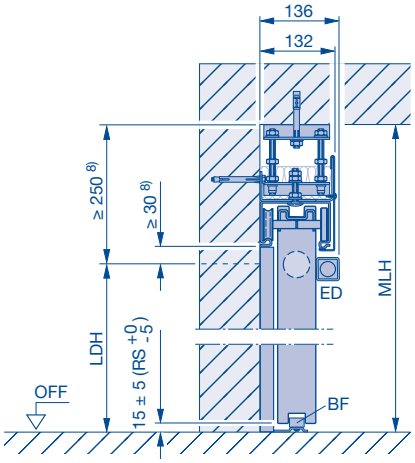

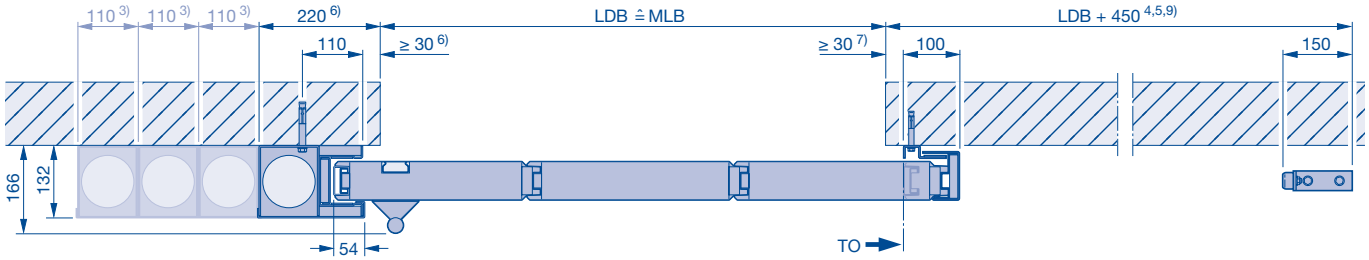

Dargestellt: **rechts öffnend, links schließend**
Spiegelbildlich: **links öffnend, rechts schließend**
Ausführung 30-RS und 90-RS mit aufgesetzten Streifdichtungen

1) Revisionsöffnung 500 × 500 mm bei Vorsatzwand erforderlich, 500 × 500 mm bis 3 Gewichtskästen, Revisionsöffnungsbreite je weiteren Gewichtskasten +110 mm
2) ≤ 750 mm wenn FST 90, FST 30 bei LDH > 4000 mm
≤ 1000 mm wenn FST 30 bei LDH ≤ 4000 mm
3) je weiteren Gewichtskasten + 110 mm
4) mit Öffnungshilfe Schnetz + 380 mm
5) mit Einlaufklappe + 40 mm
mit Auslaufklappe + 40 mm
mit Einlaufklappe und Auslaufklappe + 80 mm
6) mit Einlaufklappe + 40 mm
7) mit Auslaufklappe + 40 mm
8) mit Deckenklappe + 45 mm
9) mit Freilauf + 250 mm

AB Abstellbereich
BF Bodenführungsrolle
BP Bodenpuffer
ED Endlagendämpfer
L Laufregler
LDB Lichte Durchgangsbreite
LDH Lichte Durchgangshöhe
M Magnet 24V DC
MLB Mauerlichte Breite
MLH Mauerlichte Höhe
OFF Oberkante-Fertig-Fußboden
SG Schließgewicht
TA Teleskop-Anker
TO Torvorderkante in Offenstellung

Einflügeliges Feuerschutzschiebetor mit SupraMatic Antrieb

Typ FST 30-1, FST 90-1

Normal einlaufend, abgehängte Deckenmontage (im Abstellbereich)

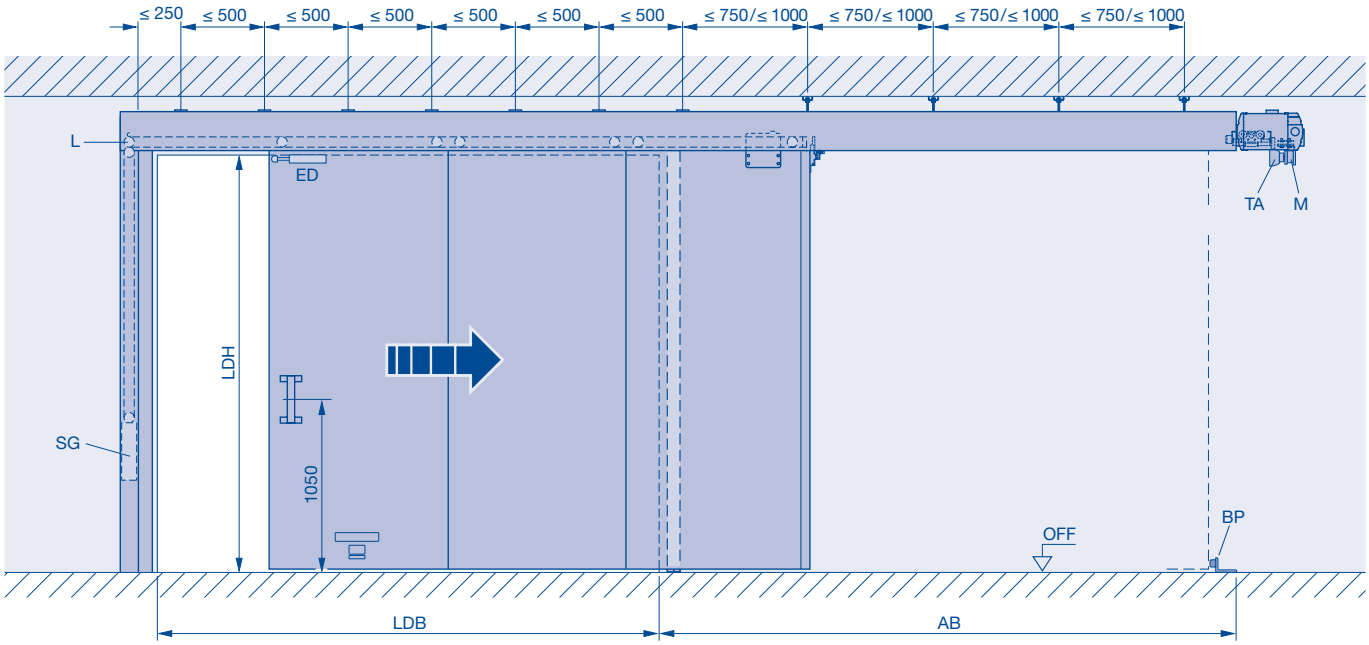

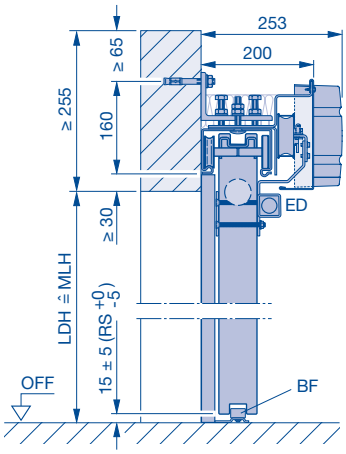

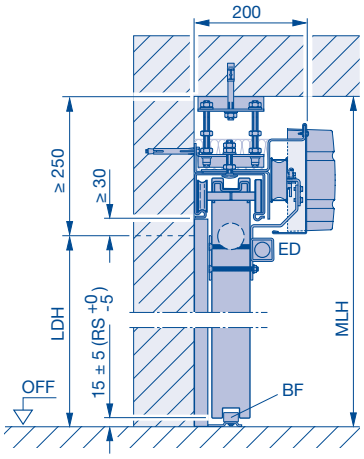

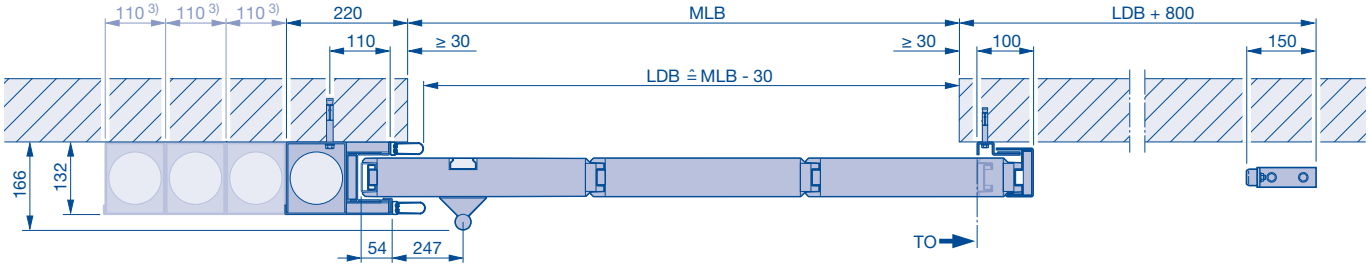

Bei Ausführung mit Schlupftür wird auf Grund der schnellen Öffnungs-und Schließbewegung der Einbau einer 22 mm niedrigen Schlupftürschwelle empfohlen.

3) je weiteren Gewichtskasten + 110 mm
AB Abstellbereich
BF Bodenführungsrolle
BP Bodenpuffer
ED Endlagendämpfer
L Laufregler
LDB Lichte Durchgangsbreite
LDH Lichte Durchgangshöhe
M Magnet 24V DC
MLB Mauerlichte Breite
MLH Mauerlichte Höhe
OFF Oberkante-Fertig-Fußboden
SG Schließgewicht
TA Teleskop-Anker
TO Torvorderkante in Offenstellung

Einflügeliges Feuerschutzschiebetor

Typ FST 30-1, FST 90-1, FST 30-1-RS, FST 90-1-RS

Normal einlaufend, Gewicht umgelenkt, Wandmontage

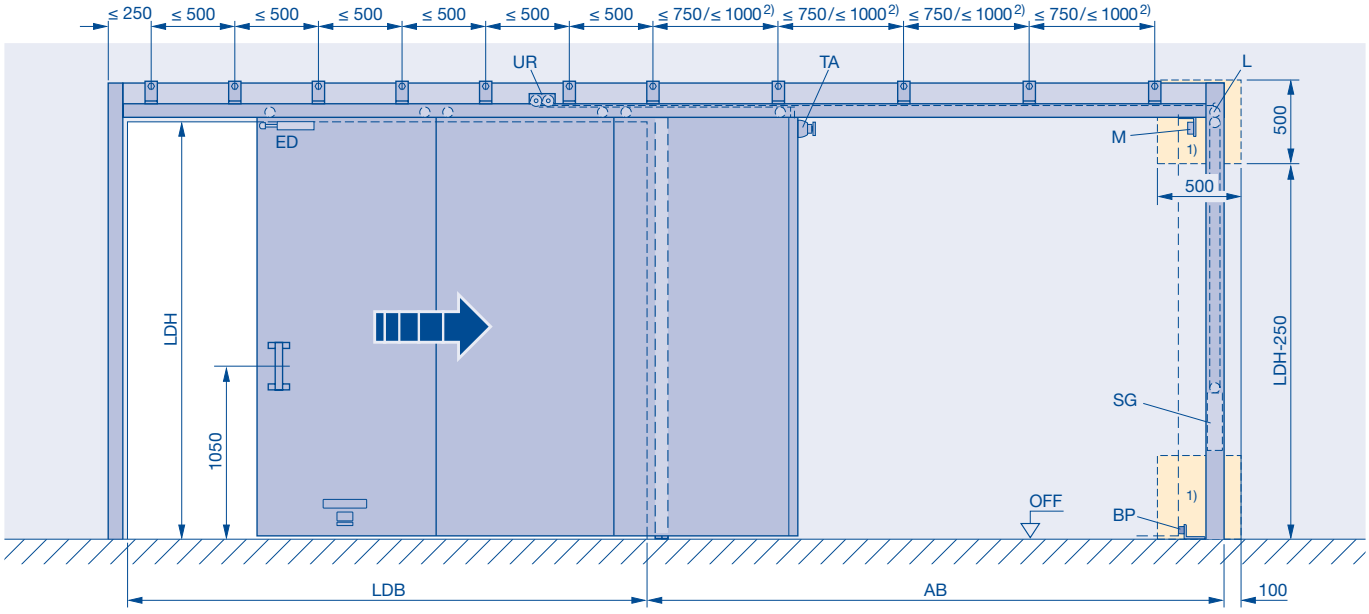

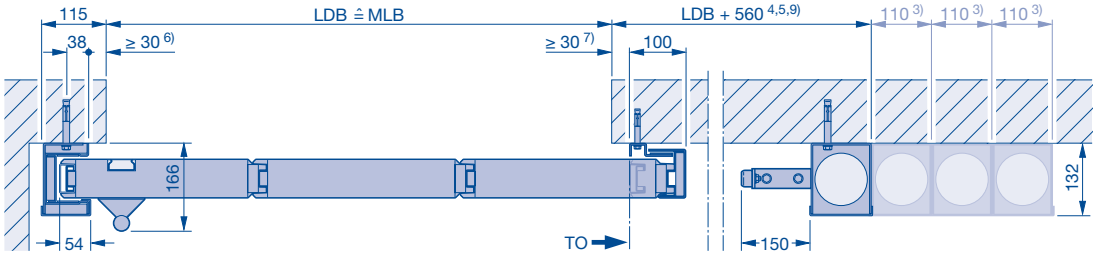

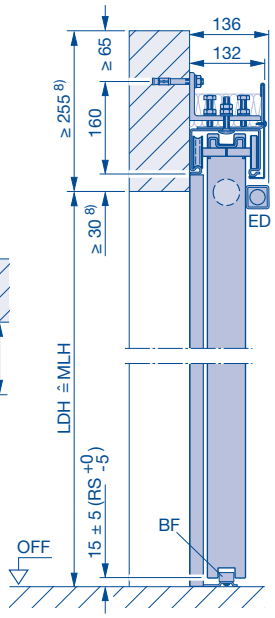

Dargestellt: **rechts öffnend, links schließend**
Spiegelbildlich: **links öffnend, rechts schließend**
Ausführung 30-RS und 90-RS mit aufgesetzten Streifdichtungen

1) Revisionsöffnung 500 × 500 mm bei Vorsatzwand erforderlich, 500 × 500 mm bis 3 Gewichtskästen, Revisionsöffnungsbreite je weiteren Gewichtskasten + 110 mm
2) ≤ 750 mm wenn FST 90, FST 30 bei LDH > 4000 mm
≤ 1000 mm wenn FST 30 bei LDH ≤ 4000 mm
3) je weiteren Gewichtskasten + 110 mm
4) mit Öffnungshilfe Schnetz + 380 mm
5) mit Einlaufklappe + 40 mm
mit Auslaufklappe + 40 mm
mit Einlaufklappe und Auslaufklappe + 80 mm
6) mit Einlaufklappe + 40 mm
7) mit Auslaufklappe + 40 mm
8) mit Deckenklappe + 45 mm
9) mit Freilauf + 250 mm

AB Abstellbereich
BF Bodenführungsrolle
BP Bodenpuffer
ED Endlagendämpfer
L Laufregler
LDB Lichte Durchgangsbreite
LDH Lichte Durchgangshöhe
M Magnet 24V DC
MLB Mauerlichte Breite
MLH Mauerlichte Höhe
OFF Oberkante-Fertig-Fußboden
SG Schließgewicht
TA Teleskop-Anker
TO Torvorderkante in Offenstellung
UR Umlenkrollen

Einflügeliges Feuerschutzschiebetor mit SupraMatic Antrieb

Typ FST 30-1, FST 90-1

Normal einlaufend, Gewicht umgelenkt Wandmontage

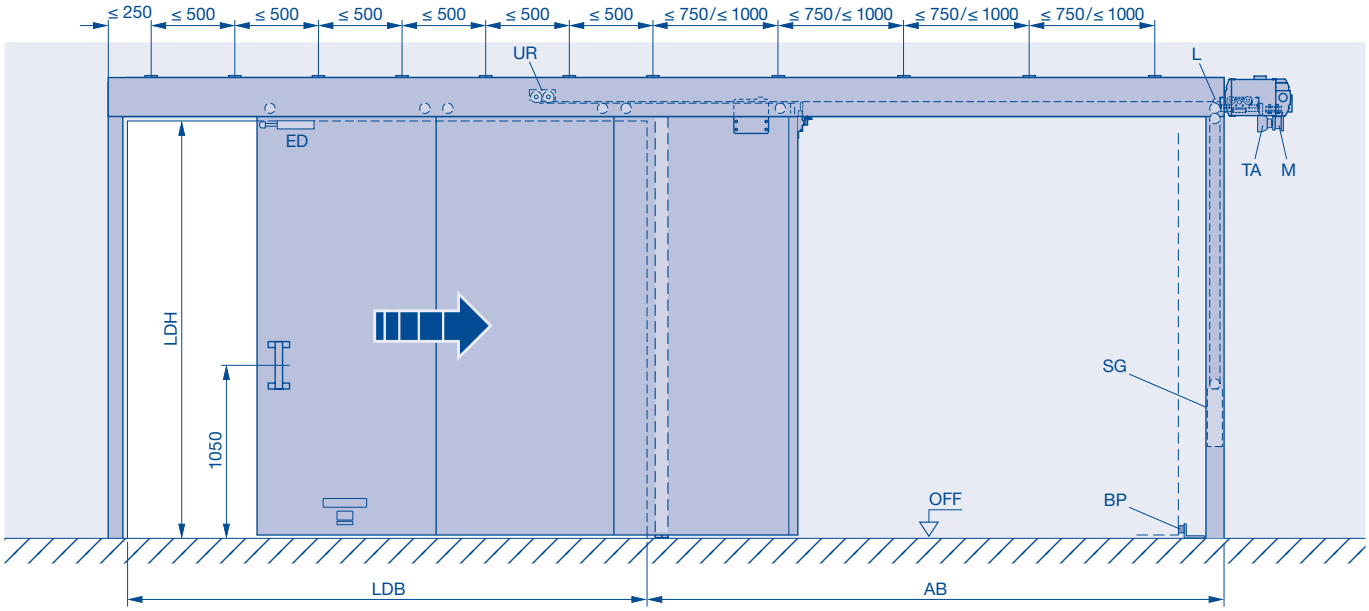

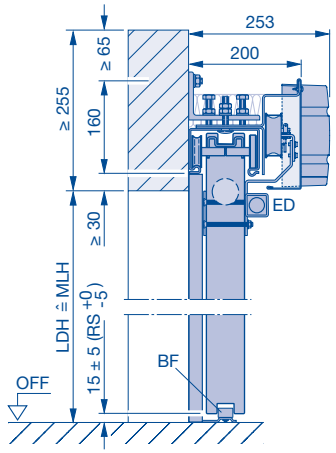

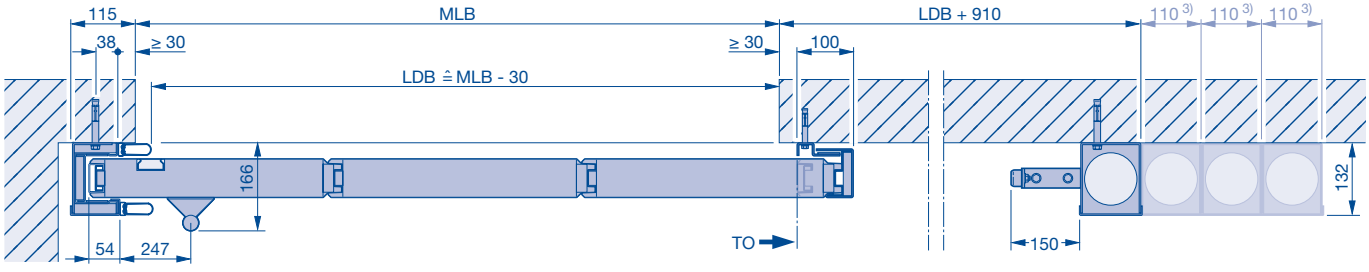

Bei Ausführung mit Schlupftür wird auf Grund der schnellen Öffnungs-und Schließbewegung der Einbau einer 22 mm niedrigen Schlupftürschwelle empfohlen.

3) je weiteren Gewichtskasten + 110 mm
AB Abstellbereich
BF Bodenführungsrolle
BP Bodenpuffer
ED Endlagendämpfer
L Laufregler
LDB Lichte Durchgangsbreite
LDH Lichte Durchgangshöhe
M Magnet 24V DC
MLB Mauerlichte Breite
MLH Mauerlichte Höhe
OFF Oberkante-Fertig-Fußboden
SG Schließgewicht
TA Teleskop-Anker
TO Torvorderkante in Offenstellung

Einflügeliges Feuerschutzschiebetor

Typ FST 30-1, FST 90-1, FST 30-1-RS, FST 90-1-RS

Normal einlaufend, Gewicht umgelenkt, direkte Deckenmontage

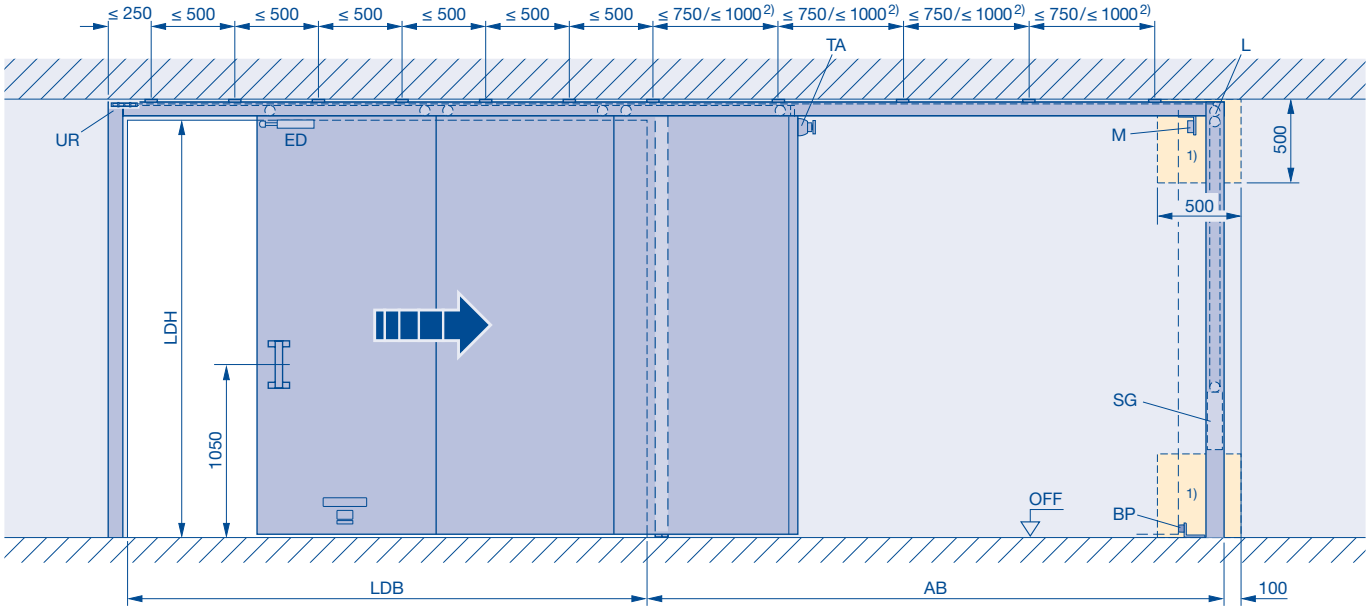

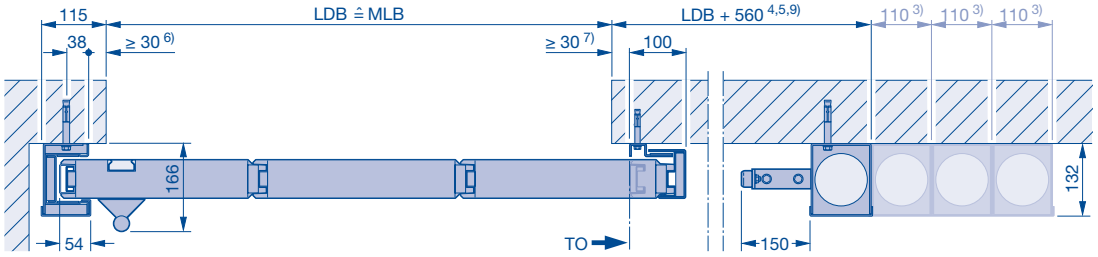

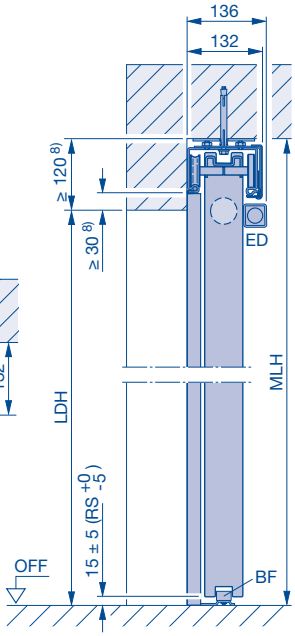

Dargestellt: **rechts öffnend, links schließend**
Spiegelbildlich: **links öffnend, rechts schließend**
Ausführung 30-RS und 90-RS mit aufgesetzten Streifdichtungen

1) Revisionsöffnung 500 × 500 mm bei Vorsatzwand erforderlich, 500 × 500 mm bis 3 Gewichtskästen, Revisionsöffnungsbreite je weiteren Gewichtskasten +110 mm
2) ≤ 750 mm wenn FST 90, FST 30 bei LDH > 4000 mm
≤ 1000 mm wenn FST 30 bei LDH ≤ 4000 mm
3) je weiteren Gewichtskasten + 110 mm
4) mit Öffnungshilfe Schnetz + 380 mm
5) mit Einlaufklappe + 40 mm
mit Auslaufklappe + 40 mm
mit Einlaufklappe und Auslaufklappe + 80 mm
6) mit Einlaufklappe + 40 mm
7) mit Auslaufklappe + 40 mm
8) mit Deckenklappe + 45 mm
9) mit Freilauf + 250 mm

AB Abstellbereich
BF Bodenführungsrolle
BP Bodenpuffer
ED Endlagendämpfer
L Laufregler
LDB Lichte Durchgangsbreite
LDH Lichte Durchgangshöhe
M Magnet 24V DC
MLB Mauerlichte Breite
MLH Mauerlichte Höhe
OFF Oberkante-Fertig-Fußboden
SG Schließgewicht
TA Teleskop-Anker
TO Torvorderkante in Offenstellung
UR Umlenkrollen

Einflügeliges Feuerschutzschiebetor

Typ FST 30-1, FST 90-1, FST 30-1-RS, FST 90-1-RS

Normal einlaufend, Gewicht umgelenkt, abgehängte Deckenmontage (im Abstellbereich)

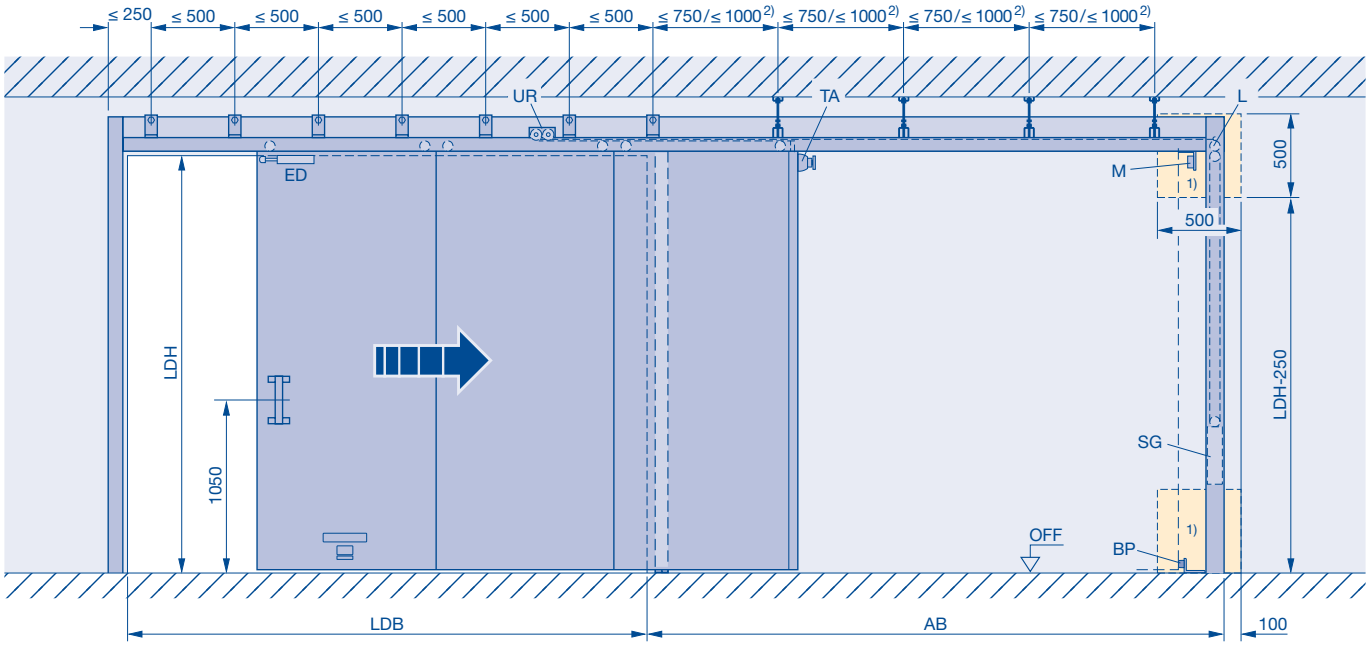

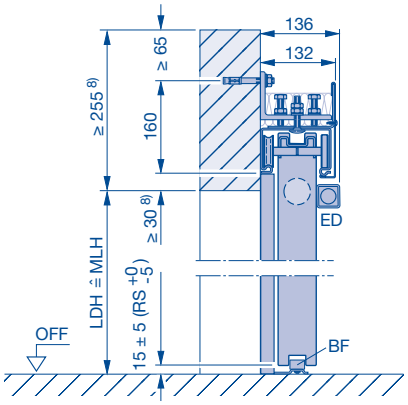

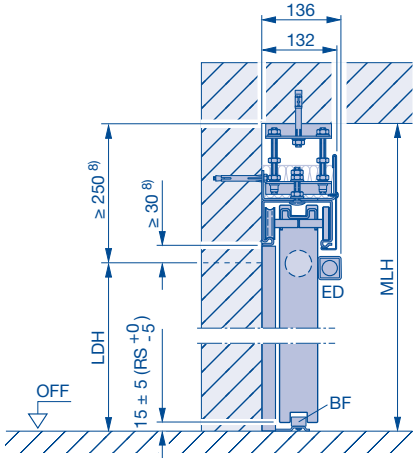

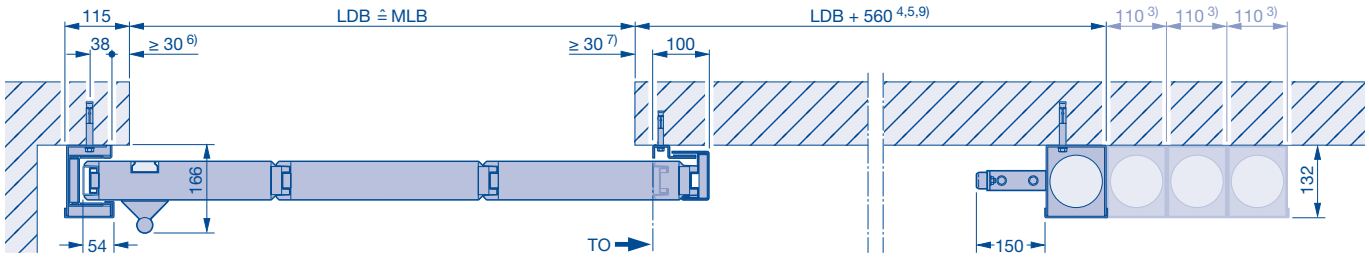

Dargestellt: **rechts öffnend, links schließend**
Spiegelbildlich: **links öffnend, rechts schließend**
Ausführung 30-RS und 90-RS mit aufgesetzten Streifdichtungen

1) Revisionsöffnung 500 × 500 mm bei Vorsatzwand erforderlich, 500 × 500 mm bis 3 Gewichtskästen, Revisionsöffnungsbreite je weiteren Gewichtskasten + 110 mm
2) ≤ 750 mm wenn FST 90, FST 30 bei LDH > 4000 mm
≤ 1000 mm wenn FST 30 bei LDH ≤ 4000 mm
3) je weiteren Gewichtskasten + 110 mm
4) mit Öffnungshilfe Schnetz + 380 mm
5) mit Einlaufklappe + 40 mm
mit Auslaufklappe + 40 mm
mit Einlaufklappe und Auslaufklappe + 80 mm
6) mit Einlaufklappe + 40 mm
7) mit Auslaufklappe + 40 mm
8) mit Deckenklappe + 45 mm
9) mit Freilauf + 250 mm

AB Abstellbereich
BF Bodenführungsrolle
BP Bodenpuffer
ED Endlagendämpfer
L Laufregler
LDB Lichte Durchgangsbreite
LDH Lichte Durchgangshöhe
M Magnet 24V DC
MLB Mauerlichte Breite
MLH Mauerlichte Höhe
OFF Oberkante-Fertig-Fußboden
SG Schließgewicht
TA Teleskop-Anker
TO Torvorderkante in Offenstellung
UR Umlenkrollen

Einflügeliges Feuerschutzschiebetor mit SupraMatic Antrieb

Typ FST 30-1, FST 90-1

Normal einlaufend, Gewicht umgelenkt, abgehängte Deckenmontage (im Abstellbereich)

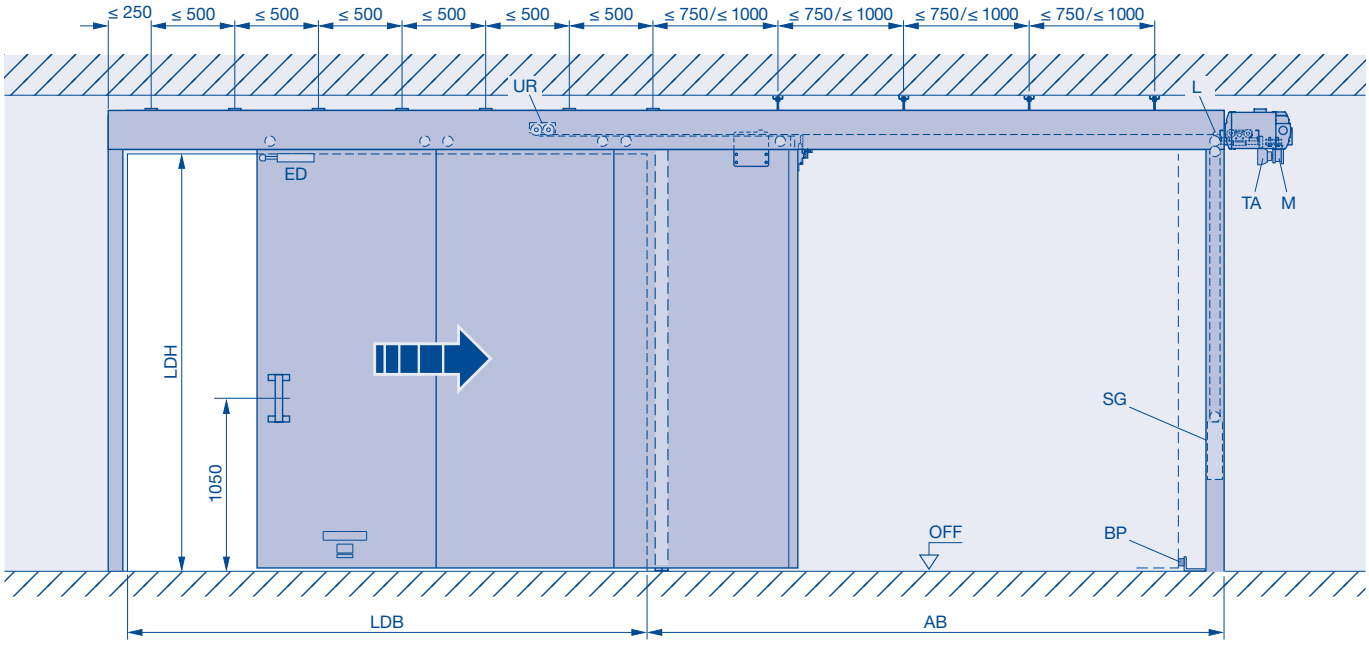

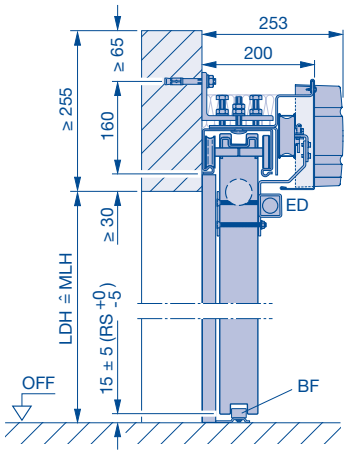

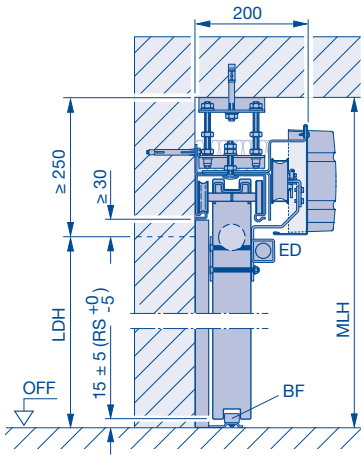

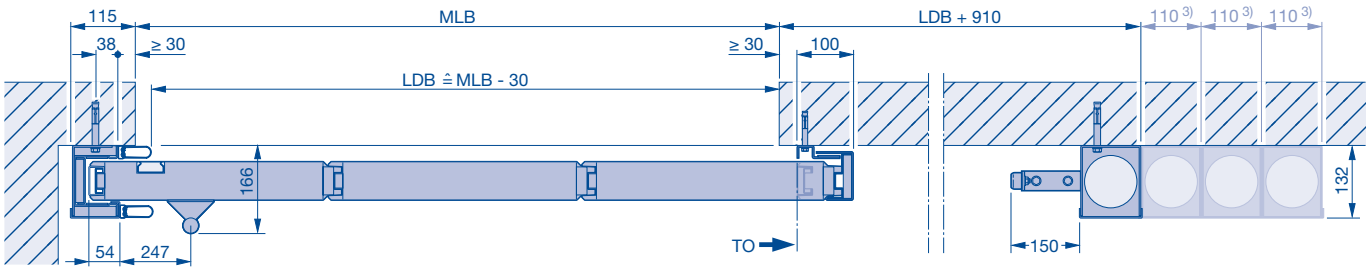

Bei Ausführung mit Schlupftür wird auf Grund der schnellen Öffnungs- und Schließbewegung der Einbau einer 22 mm niedrigen Schlupftürschwelle empfohlen.

3) je weiteren Gewichtskasten + 110 mm
AB Abstellbereich
BF Bodenführungsrolle
BP Bodenpuffer
ED Endlagendämpfer
L Laufregler
LDB Lichte Durchgangsbreite
LDH Lichte Durchgangshöhe
M Magnet 24 V DC
MLB Mauerlichte Breite
MLH Mauerlichte Höhe
OFF Oberkante-Fertig-Fußboden
SG Schließgewicht
TA Teleskop-Anker
TO Torvorderkante in Offenstellung
UR Umlenkrollen

Einflügeliges Feuerschutzschiebetor

Typ FST 30-1, FST 90-1, FST 30-1-RS, FST 90-1-RS

Stumpf einlaufend, Gewicht umgelenkt, Wandmontage

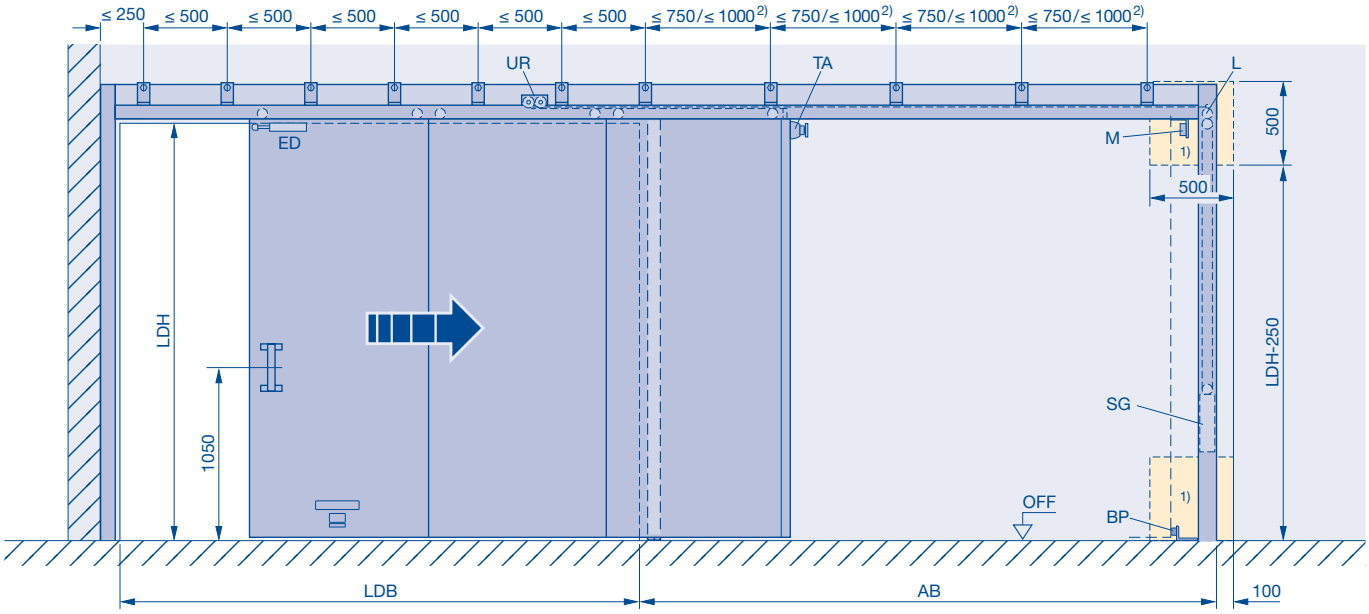

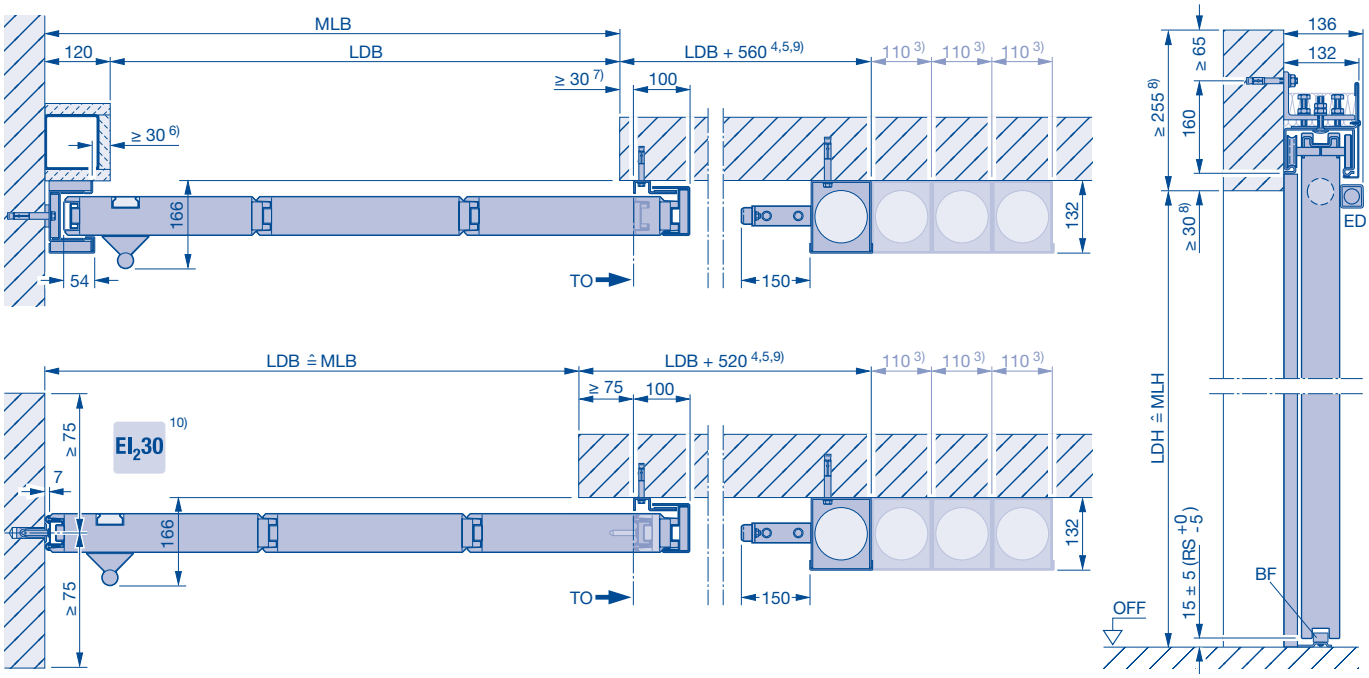

Dargestellt: **rechts öffnend, links schließend**
Spiegelbildlich: **links öffnend, rechts schließend**
Ausführung 30-RS und 90-RS mit aufgesetzten Streifdichtungen

1) Revisionsöffnung 500 × 500 mm bei Vorsatzwand erforderlich, 500 × 500 mm bis 3 Gewichtskästen, Revisionsöffnungsbreite je weiteren Gewichtskasten + 110 mm
2) ≤ 750 mm wenn FST 90, FST 30 bei LDH > 4000 mm
≤ 1000 mm wenn FST 30 bei LDH ≤ 4000 mm
3) je weiteren Gewichtskasten +110 mm
4) mit Öffnungshilfe Schnetz + 380 mm
5) mit Einlaufklappe + 40 mm
mit Auslaufklappe + 40 mm
mit Einlaufklappe und Auslaufklappe + 80 mm
6) mit Einlaufklappe + 40 mm
7) mit Auslaufklappe + 40 mm
8) mit Deckenklappe + 45 mm
9) mit Freilauf + 250 mm
10) Die Wand muss im Auflaufbereich absolut Lotrecht ausgeführt werden!

AB Abstellbereich
BF Bodenführungsrolle
BP Bodenpuffer
ED Endlagendämpfer
L Laufregler
LDB Lichte Durchgangsbreite
LDH Lichte Durchgangshöhe
M Magnet 24V DC
MLB Mauerlichte Breite
MLH Mauerlichte Höhe
OFF Oberkante-Fertig-Fußboden
SG Schließgewicht
TA Teleskop-Anker
TO Torvorderkante in Offenstellung
UR Umlenkrollen

Einflügeliges Feuerschutzschiebetor mit SupraMatic Antrieb

Typ FST 30-1, FST 90-1

Stumpf einlaufend, Gewicht umgelenkt, Wandmontage

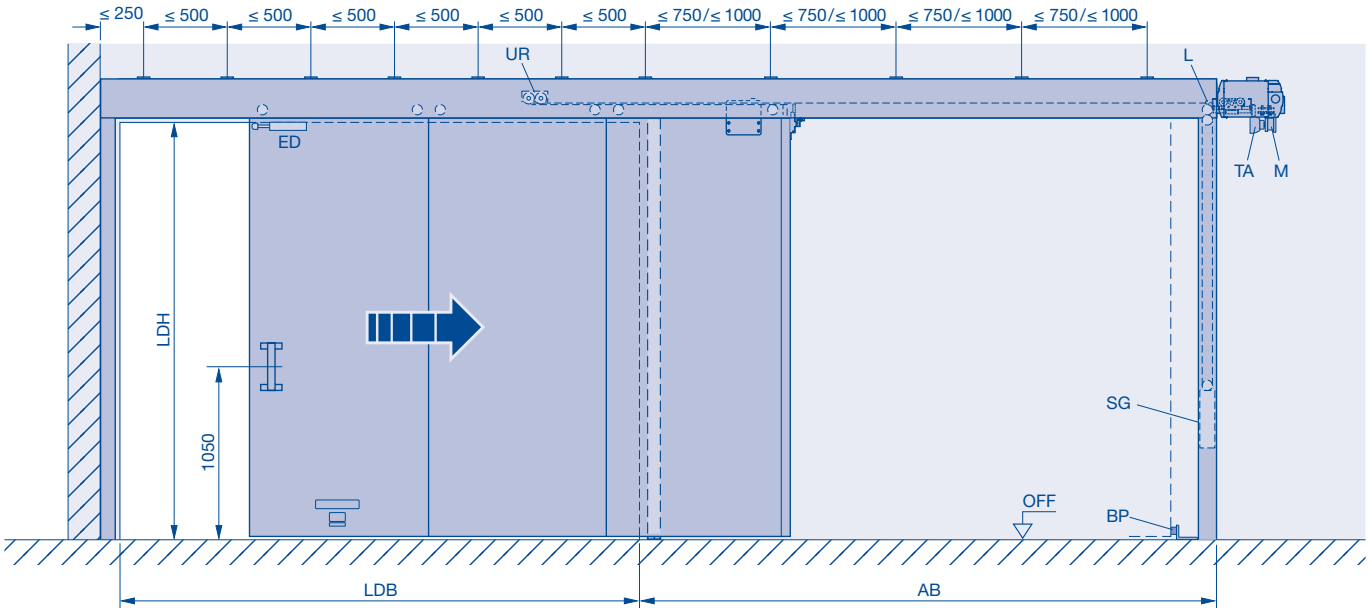

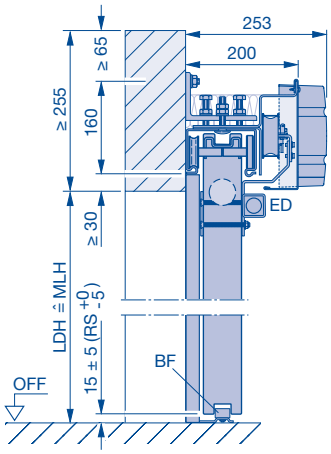

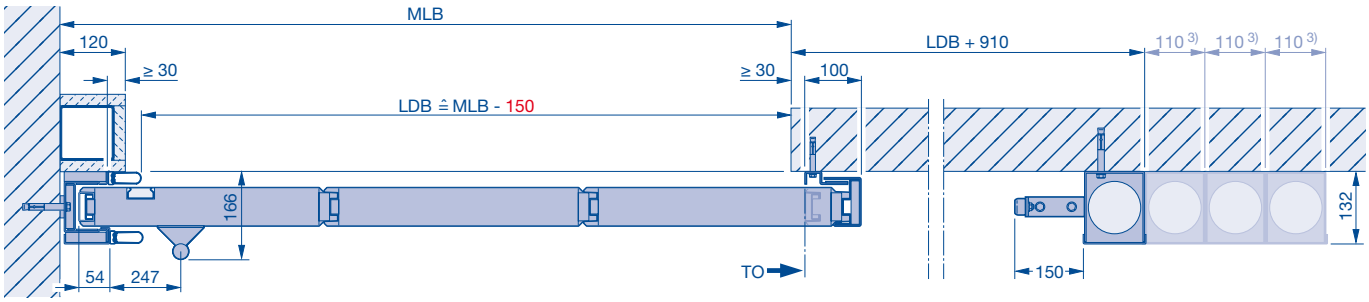

Bei Ausführung mit Schlupftür wird auf Grund der schnellen Öffnungs- und Schließbewegung der Einbau einer 22 mm niedrigen Schlupftürschwelle empfohlen.

3) je weiteren Gewichtskasten + 110 mm

AB Abstellbereich
BF Bodenführungsrolle
BP Bodenpuffer
ED Endlagendämpfer
L Laufregler
LDB Lichte Durchgangsbreite
LDH Lichte Durchgangshöhe
M Magnet 24V DC
MLB Mauerlichte Breite
MLH Mauerlichte Höhe
OFF Oberkante-Fertig-Fußboden
SG Schließgewicht
TA Teleskop-Anker
TO Torvorderkante in Offenstellung
UR Umlenkrollen

Einflügeliges Feuerschutzschiebetor

Typ FST 30-1, FST 90-1, FST 30-1-RS, FST 90-1-RS

Stumpf einlaufend, Gewicht umgelenkt, direkte Deckenmontage

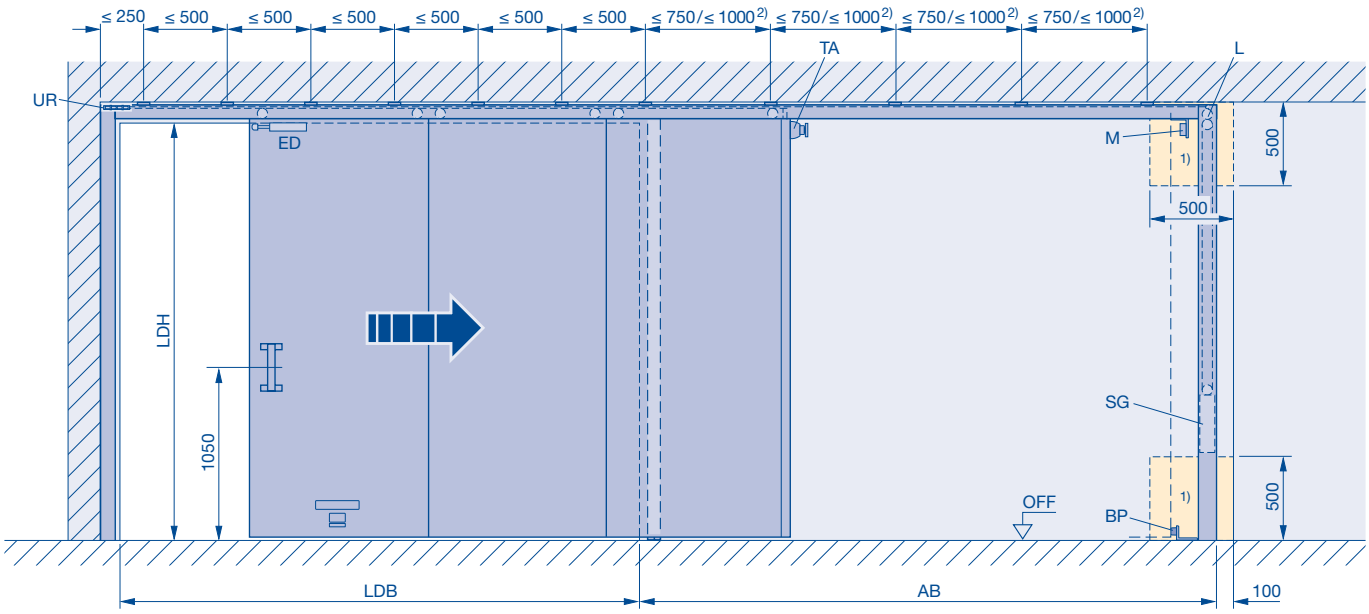

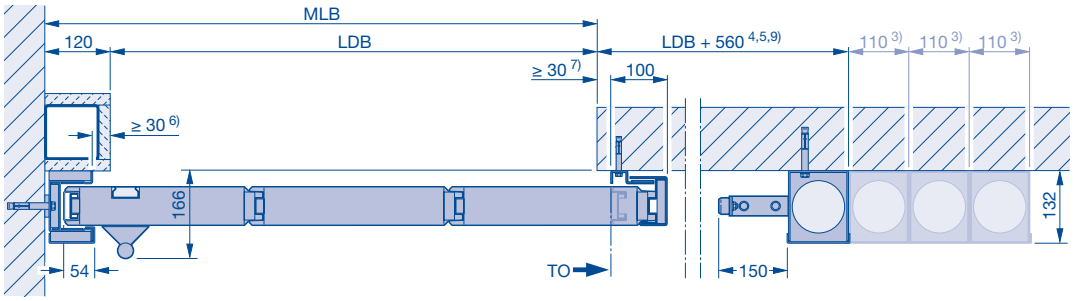

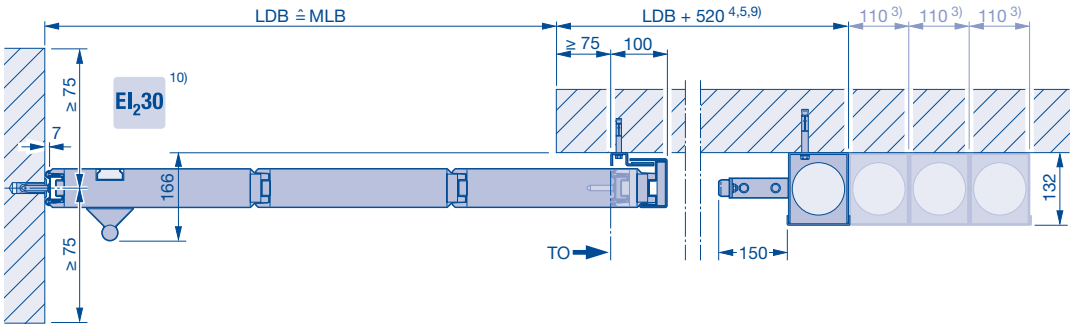

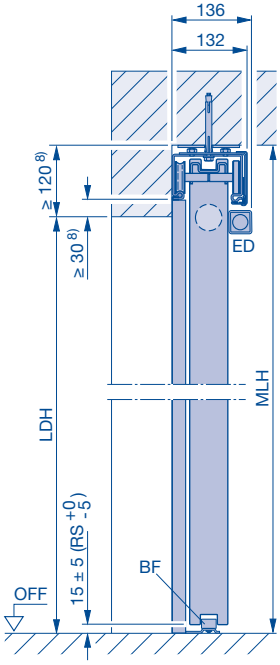

Dargestellt: **rechts öffnend, links schließend**
Spiegelbildlich: **links öffnend, rechts schließend**
Ausführung 30-RS und 90-RS mit aufgesetzten Streifdichtungen

1) Revisionsöffnung 500 × 500 mm bei Vorsatzwand erforderlich, 500 × 500 mm bis 3 Gewichtskästen, Revisionsöffnungsbreite je weiteren Gewichtskasten + 110 mm
2) ≤ 750 mm wenn FST 90, FST 30 bei LDH > 4000 mm
≤ 1000 mm wenn FST 30 bei LDH ≤ 4000 mm
3) je weiteren Gewichtskasten + 110 mm
4) mit Öffnungshilfe Schnetz + 380 mm
5) mit Einlaufklappe + 40 mm
mit Auslaufklappe + 40 mm
mit Einlaufklappe und Auslaufklappe + 80 mm
6) mit Einlaufklappe + 40 mm
7) mit Auslaufklappe + 40 mm
8) mit Deckenklappe + 45 mm
9) mit Freilauf + 250 mm
10) Die Wand muss im Auflaufbereich absolut Lotrecht ausgeführt werden!

AB Abstellbereich
BF Bodenführungsrolle
BP Bodenpuffer
ED Endlagendämpfer
L Laufregler
LDB Lichte Durchgangsbreite
LDH Lichte Durchgangshöhe
M Magnet 24V DC
MLB Mauerlichte Breite
MLH Mauerlichte Höhe
OFF Oberkante-Fertig-Fußboden
SG Schließgewicht
TA Teleskop-Anker
TO Torvorderkante in Offenstellung
UR Umlenkrollen

Einflügeliges Feuerschutzschiebetor

Typ FST 30-1, FST 90-1, FST 30-1-RS, FST 90-1-RS

Stumpf einlaufend, Gewicht umgelenkt, abgehängte Deckenmontage (im Abstellbereich)

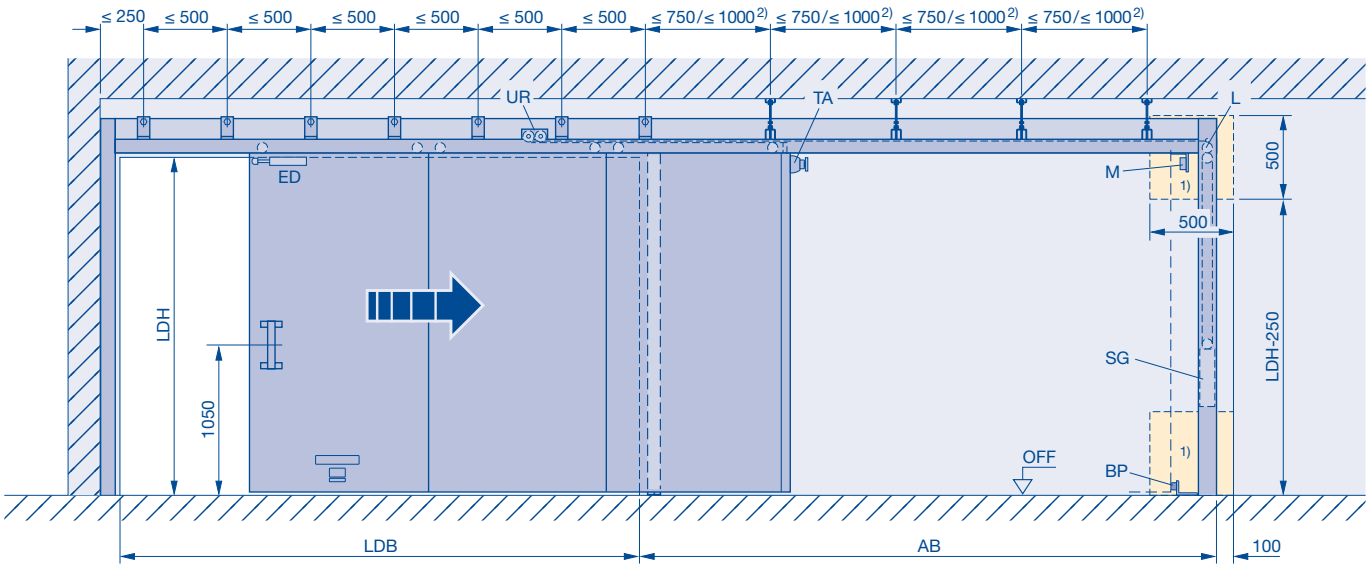

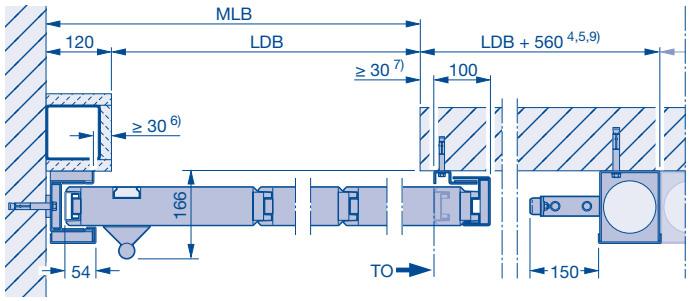

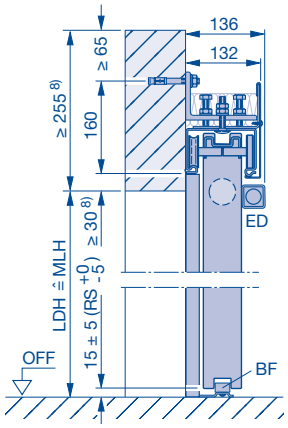

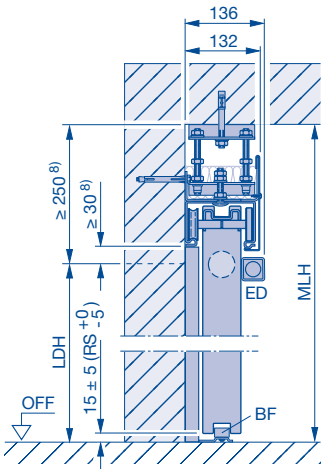

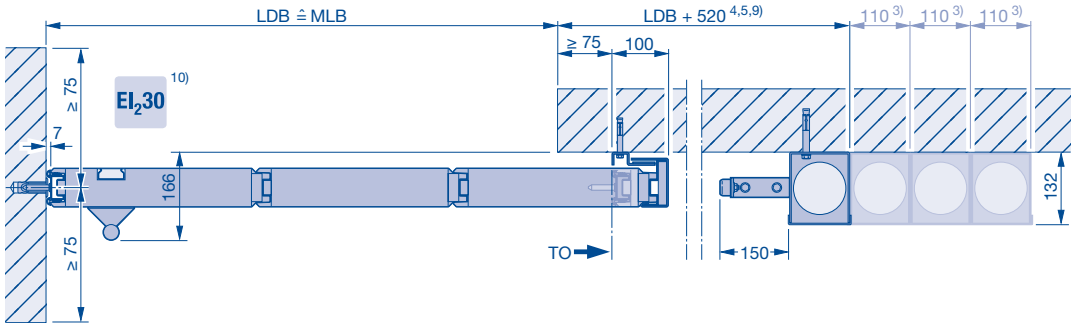

Dargestellt: **rechts öffnend, links schließend**
Spiegelbildlich: **links öffnend, rechts schließend**
Ausführung 30-RS und 90-RS mit aufgesetzten Streifdichtungen

1) Revisionsöffnung 500 × 500 mm bei Vorsatzwand erforderlich, 500 × 500 mm bis 3 Gewichtskästen, Revisionsöffnungsbreite je weiteren Gewichtskasten + 110 mm
2) ≤ 750 mm wenn FST 90, FST 30 bei LDH > 4000 mm
≤ 1000 mm wenn FST 30 bei LDH ≤ 4000 mm
3) je weiteren Gewichtskasten + 110 mm
4) mit Öffnungshilfe Schnetz + 380 mm
5) mit Einlaufklappe + 40 mm
mit Auslaufklappe + 40 mm
mit Einlaufklappe und Auslaufklappe + 80 mm
6) mit Einlaufklappe + 40 mm
7) mit Auslaufklappe + 40 mm
8) mit Deckenklappe + 45 mm
9) mit Freilauf + 250 mm
10) Die Wand muss im Auflaufbereich absolut Lotrecht ausgeführt werden!

AB Abstellbereich
BF Bodenführungsrolle
BP Bodenpuffer
ED Endlagendämpfer
L Laufregler
LDB Lichte Durchgangsbreite
LDH Lichte Durchgangshöhe
M Magnet 24V DC
MLB Mauerlichte Breite
MLH Mauerlichte Höhe
OFF Oberkante-Fertig-Fußboden
SG Schließgewicht
TA Teleskop-Anker
TO Torvorderkante in Offenstellung
UR Umlenkrollen

Einflügeliges Feuerschutzschiebetor mit SupraMatic Antrieb

Typ FST 30-1, FST 90-1

Stumpf einlaufend, Gewicht umgelenkt, abgehängte Deckenmontage (im Abstellbereich)

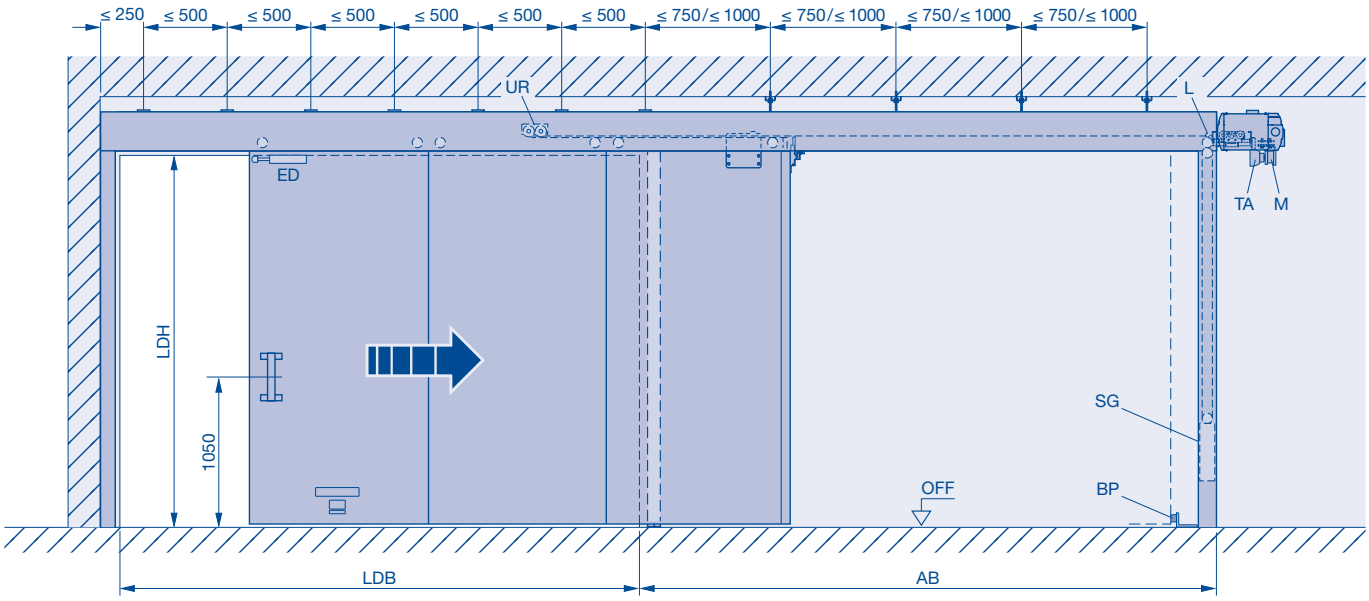

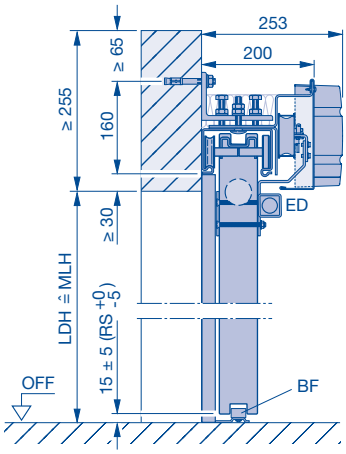

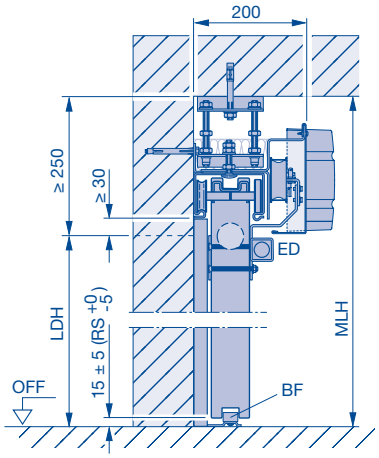

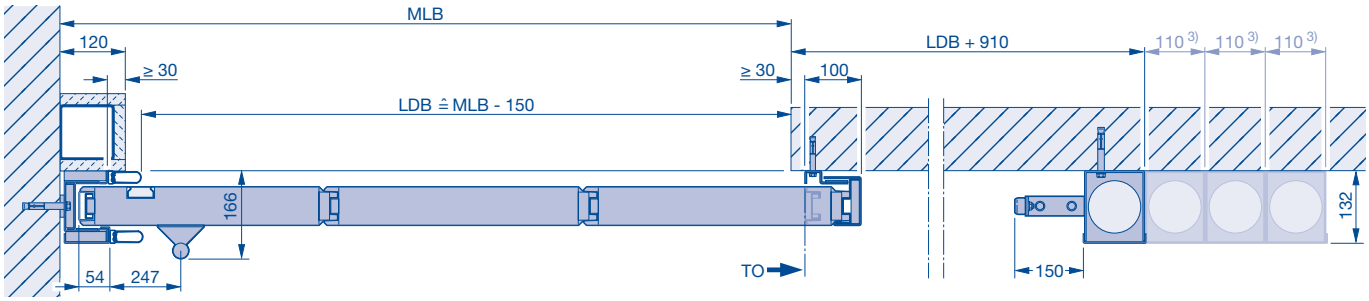

3) je weiteren Gewichtskasten + 110 mm
AB Abstellbereich
BF Bodenführungsrolle
BP Bodenpuffer
ED Endlagendämpfer
L Laufregler
LDB Lichte Durchgangsbreite
LDH Lichte Durchgangshöhe
M Magnet 24V DC
MLB Mauerlichte Breite
MLH Mauerlichte Höhe
OFF Oberkante-Fertig-Fußboden
SG Schließgewicht
TA Teleskop-Anker
TO Torvorderkante in Offenstellung
UR Umlenkrollen

Zweiflügeliges Feuerschutzschiebetor

Typ FST 30-2, FST 90-2, FST 30-2-RS, FST 90-2-RS

Wandmontage

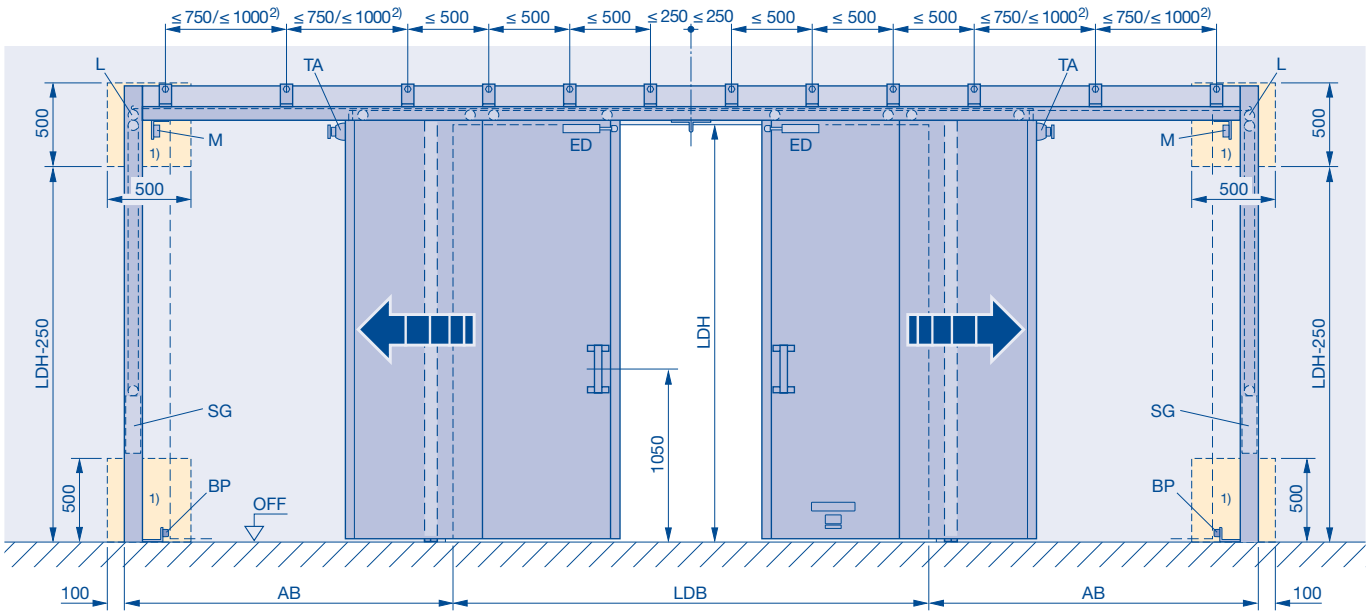

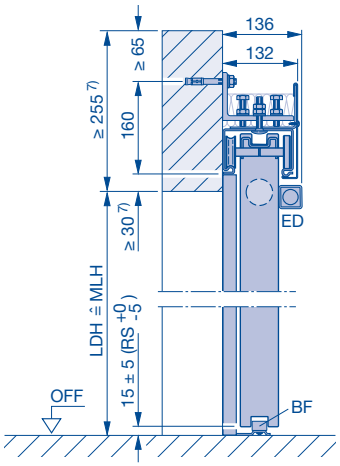

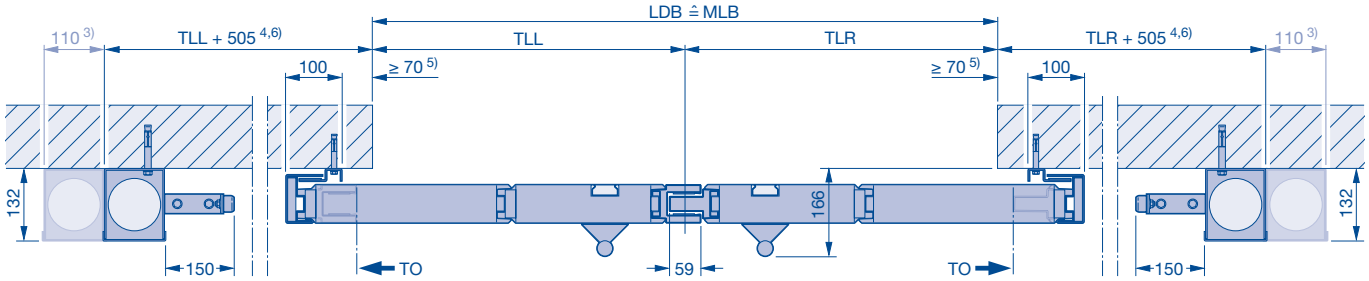

Dargestellt: **beidseitig öffnend, mittig schließend, gleiche Teilung.**
Auch eine ungleiche Teilung ist möglich.
Ausführung 30-RS und 90-RS mit aufgesetzten Streifdichtungen

1) Revisionsöffnung 500 × 500 mm bei Vorsatzwand erforderlich, 500 × 500 mm bis 3 Gewichtskästen, Revisionsöffnungsbreite je weiteren Gewichtskasten + 110 mm

2) ≤ 750 mm wenn FST 90, FST 30 bei LDH > 4000 mm
≤ 1000 mm wenn FST 30 bei LDH ≤ 4000 mm

3) je weiteren Gewichtskasten + 110 mm

4) mit Öffnungshilfe Schnetz + 380 mm
Hinweis: bei asymetrischer Teilung sind 2 Öffnungshilfen erforderlich (jeweils bei Laufschienenende)

5) mit Auslaufklappe + 15 mm

6) mit Auslaufklappe + 30 mm

7) mit Deckenklappe + 45 mm

AB Abstellbereich
BF Bodenführungsrolle
BP Bodenpuffer
ED Endlagendämpfer
L Laufregler
LDB Lichte Durchgangsbreite
LDH Lichte Durchgangshöhe
M Magnet 24V DC
MLB Mauerlichte Breite
MLH Mauerlichte Höhe
OFF Oberkante-Fertig-Fußboden
SG Schließgewicht
TA Teleskop-Anker
TLL Teilung links
TLR Teilung rechts
TO Torvorderkante in Offenstellung

Zweiflügeliges Schnelllaufschiebetor

Typ FST-S 30-2, FST-S MZ-2

Wandmontage

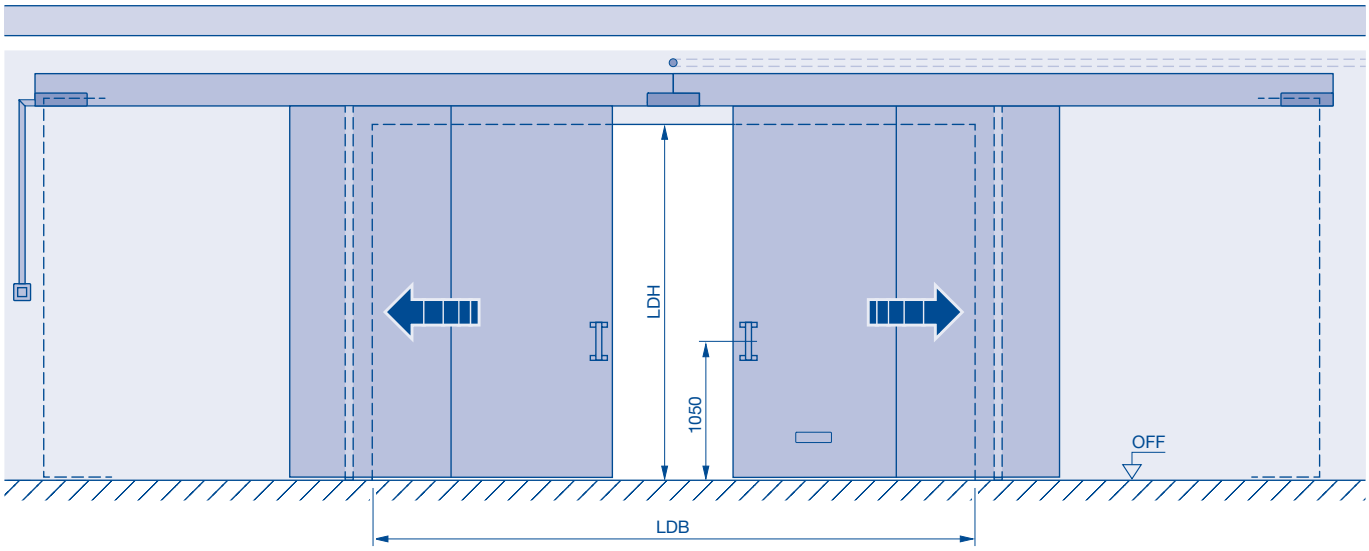

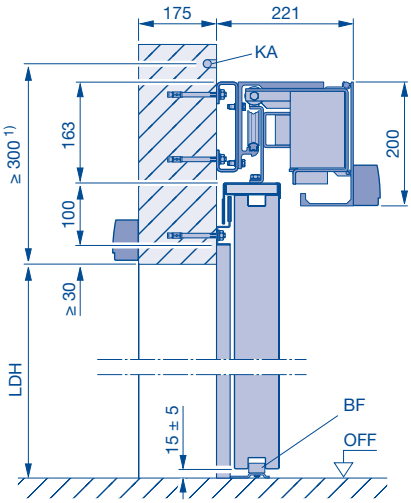

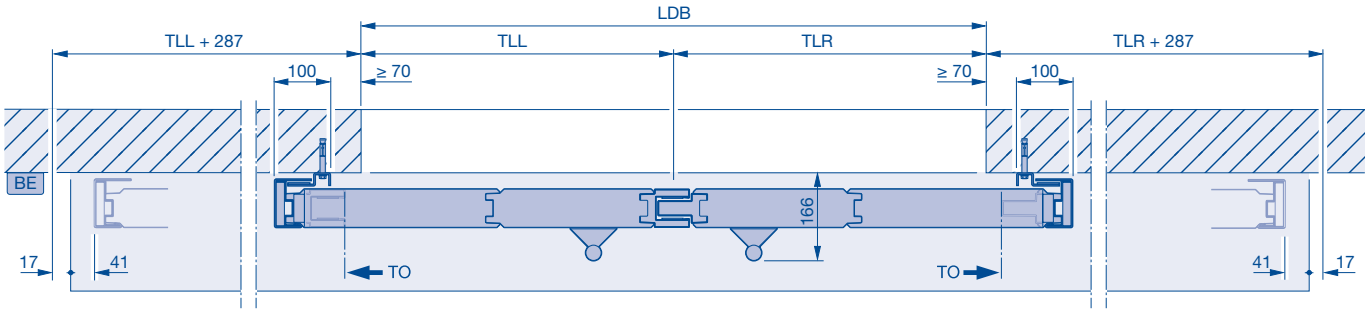

Bei Ausführung mit Schlupftür wird auf Grund der schnellen Öffnungs-und Schließbewegung der Einbau einer 22 mm niedrigen Schlupftürschwelle empfohlen.
Verkauf in Deutschland in Absprache mit dem Werk und nur mit Zustimmung im Einzelfall

1) Sturzhöhe min. 350 mm zur Öffnung der Antriebsverschalung
3) je weiteren Gewichtskasten + 110 mm
BE Bedieneinheit MCU 32
KA Lehrverrohrung für 230 V DC
LDB Lichte Durchgangsbreite
LDH Lichte Durchgangshöhe
TLL Teilung Links
TLR Teilung Rechts
TO Torvorderkante in Offenstellung
OFF Oberkante-Fertig-Fußboden

Zweiflügeliges Feuerschutzschiebetor

Typ FST 30-2, FST 90-2, FST 30-2-RS, FST 90-2-RS

Direkte Deckenmontage

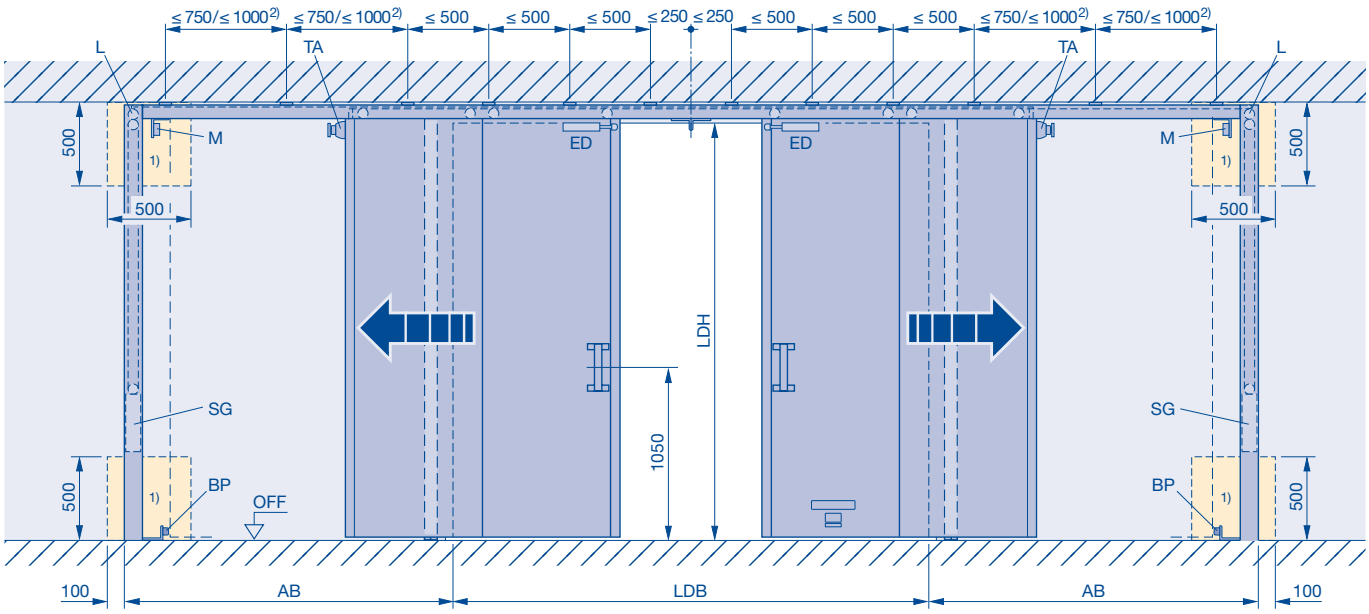

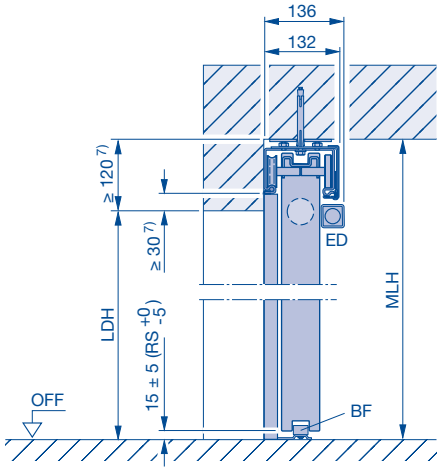

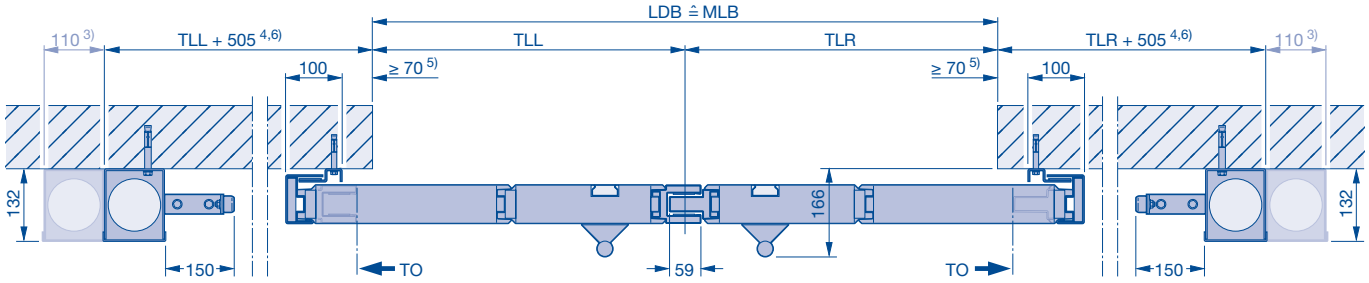

Dargestellt: **beidseitig öffnend, mittig schließend, gleiche Teilung.**
Auch eine ungleiche Teilung ist möglich.
Ausführung 30-RS und 90-RS mit aufgesetzten Streifdichtungen

1) Revisionsöffnung 500 × 500 mm bei Vorsatzwand erforderlich, 500 × 500 mm bis 3 Gewichtskästen, Revisionsöffnungsbreite je weiteren Gewichtskasten +110 mm

2) ≤ 750 mm wenn FST 90, FST 30 bei LDH > 4000 mm
≤ 1000 mm wenn FST 30 bei LDH ≤ 4000 mm

3) je weiteren Gewichtskasten +110 mm

4) mit Öffnungshilfe Schnetz + 380 mm
Hinweis: bei asymetrischer Teilung sind 2 Öffnungshilfen erforderlich (jeweils bei Laufschienenende)

5) mit Auslaufklappe + 15 mm

6) mit Auslaufklappe + 30 mm

7) mit Deckenklappe + 45 mm

AB Abstellbereich
BF Bodenführungsrolle
BP Bodenpuffer
ED Endlagendämpfer
L Laufregler
LDB Lichte Durchgangsbreite
LDH Lichte Durchgangshöhe
M Magnet 24V DC
MLB Mauerlichte Breite
MLH Mauerlichte Höhe
OFF Oberkante-Fertig-Fußboden
SG Schließgewicht
TA Teleskop-Anker
TLL Teilung links
TLR Teilung rechts
TO Torvorderkante in Offenstellung

Zweiflügeliges Feuerschutzschiebetor

Typ FST 30-2, FST 90-2, FST 30-2-RS, FST 90-2-RS

Abgehängte Deckenmontage (im Abstellbereich)

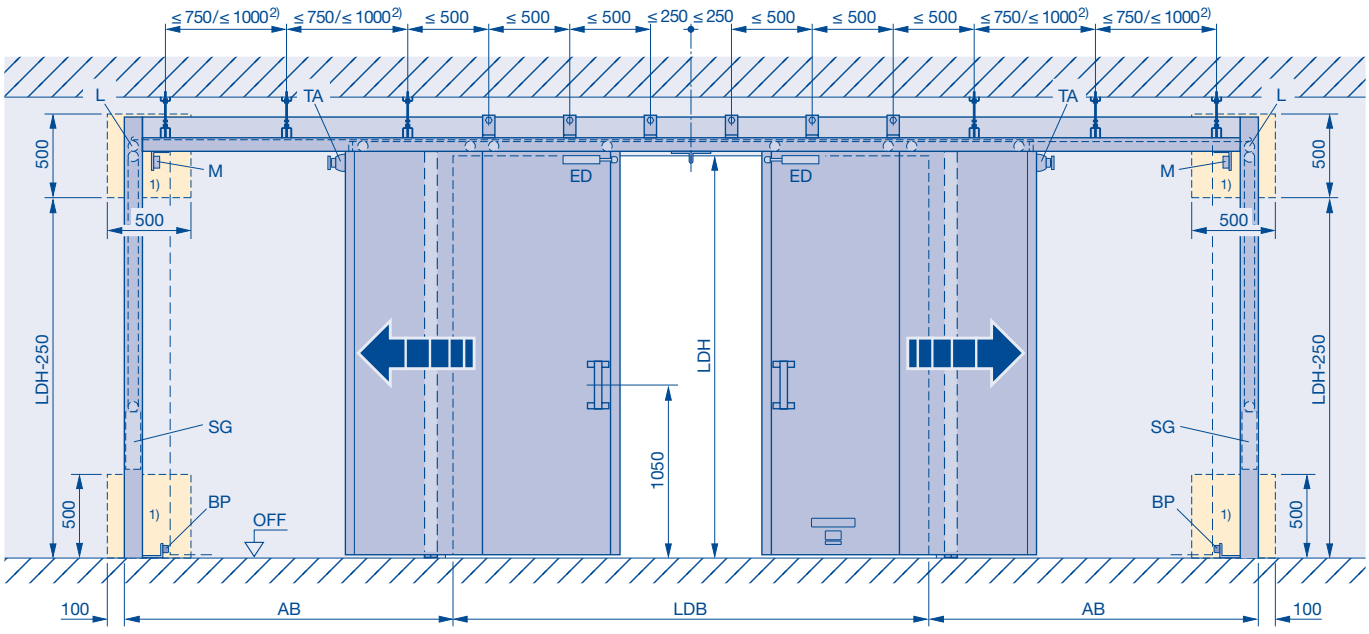

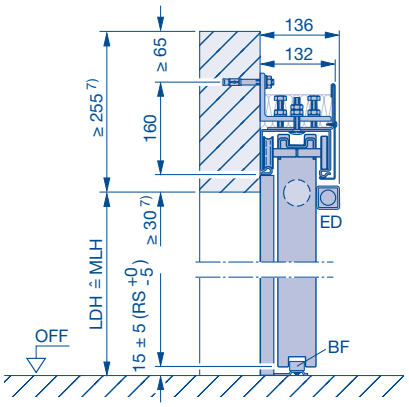

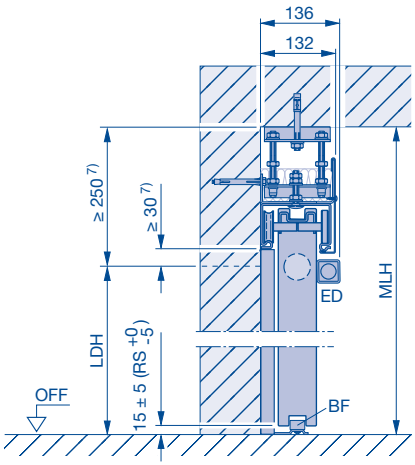

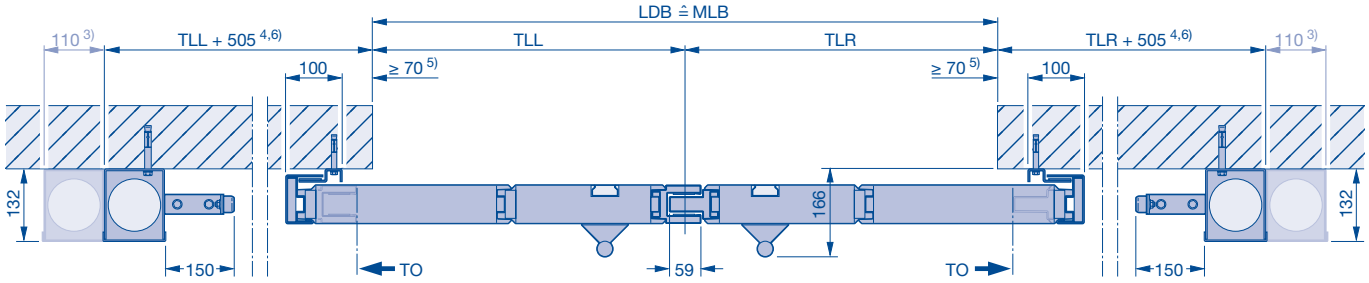

Dargestellt: **beidseitig öffnend, mittig schließend, gleiche Teilung.**
Auch eine ungleiche Teilung ist möglich.
Ausführung 30-RS und 90-RS mit aufgesetzten Streifdichtungen

1) Revisionsöffnung 500 × 500 mm bei Vorsatzwand erforderlich, 500 × 500 mm bis 3 Gewichtskästen, Revisionsöffnungsbreite je weiteren Gewichtskasten +110 mm

2) ≤ 750 mm wenn FST 90, FST 30 bei LDH > 4000 mm
≤ 1000 mm wenn FST 30 bei LDH ≤ 4000 mm

3) je weiteren Gewichtskasten + 110 mm

4) mit Öffnungshilfe Schnetz + 380 mm
Hinweis: bei asymetrischer Teilung sind 2 Öffnungshilfen erforderlich (jeweils bei Laufschienenende)

5) mit Auslaufklappe + 15 mm

6) mit Auslaufklappe + 30 mm

7) mit Deckenklappe + 45 mm

AB Abstellbereich
BF Bodenführungsrolle
BP Bodenpuffer
ED Endlagendämpfer
L Laufregler
LDB Lichte Durchgangsbreite
LDH Lichte Durchgangshöhe
M Magnet 24V DC
MLB Mauerlichte Breite
MLH Mauerlichte Höhe
OFF Oberkante-Fertig-Fußboden
SG Schließgewicht
TA Teleskop-Anker
TLL Teilung links
TLR Teilung rechts
TO Torvorderkante in Offenstellung

Teleskop-Feuerschutzschiebetor

Typ FST 30-1-T2, FST 90-1-T2

Normal einlaufend, Wandmontage

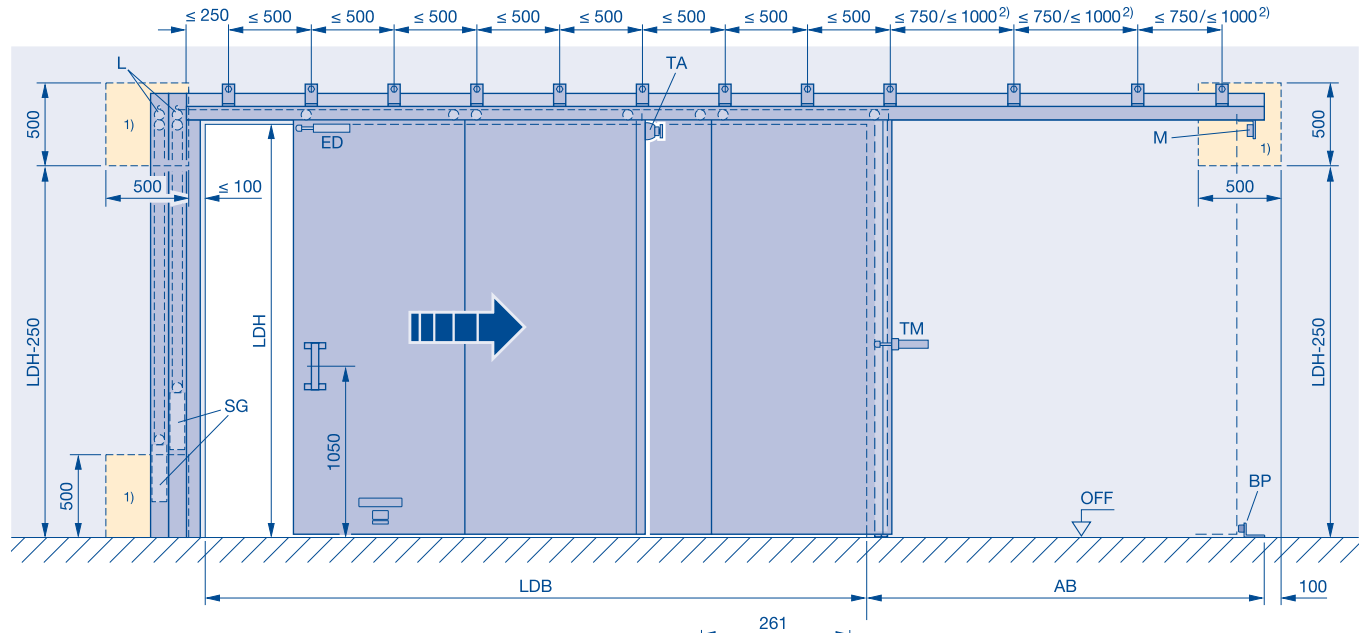

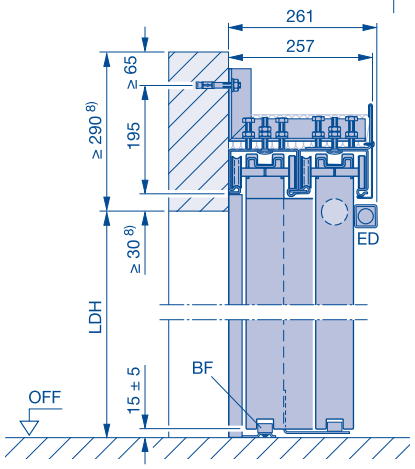

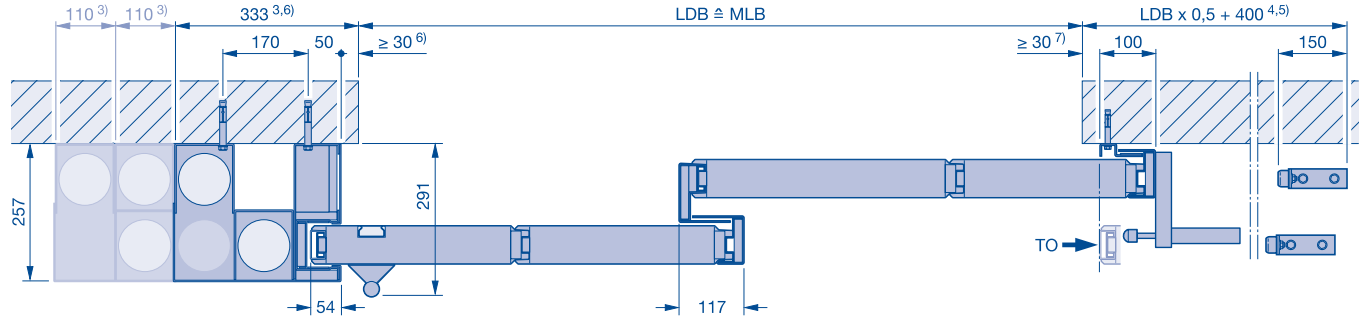

Dargestellt: **rechts öffnend, links schließend**
Spiegelbildlich: **links öffnend, rechts schließend**

1) Revisionsöffnung 500 × 500 mm bei Vorsatzwand erforderlich, 500 × 500 mm bis 3 Gewichtskästen, Revisionsöffnungsbreite je weiteren Gewichtskasten +110 mm
2) ≤ 750 mm wenn FST 90, FST 30 bei LDH > 4000 mm
≤ 1000 mm wenn FST 30 bei LDH ≤ 4000 mm
3) je weiteren Gewichtskasten +110 mm
4) mit Öffnungshilfe Schnetz + 380 mm
5) mit Einlaufklappe + 40 mm
mit Auslaufklappe + 40 mm
mit Einlaufklappe und Auslaufklappe + 80 mm
6) mit Einlaufklappe + 40 mm
7) mit Auslaufklappe + 40 mm
8) mit Deckenklappe + 45 mm

AB Abstellbereich
BF Bodenführungsrolle
BP Bodenpuffer
ED Endlagendämpfer
L Laufregler
LDB Lichte Durchgangsbreite
LDH Lichte Durchgangshöhe
M Magnet 24V DC
MLB Mauerlichte Breite
MLH Mauerlichte Höhe
OFF Oberkante-Fertig-Fußboden
SG Schließgewicht
TA Teleskop-Anker
TM Tormitnehmer
TO Torvorderkante in Offenstellung

Teleskop-Feuerschutzschiebetor

Typ FST 30-1-T2, FST 90-1-T2

Normal einlaufend, direkte Deckenmontage

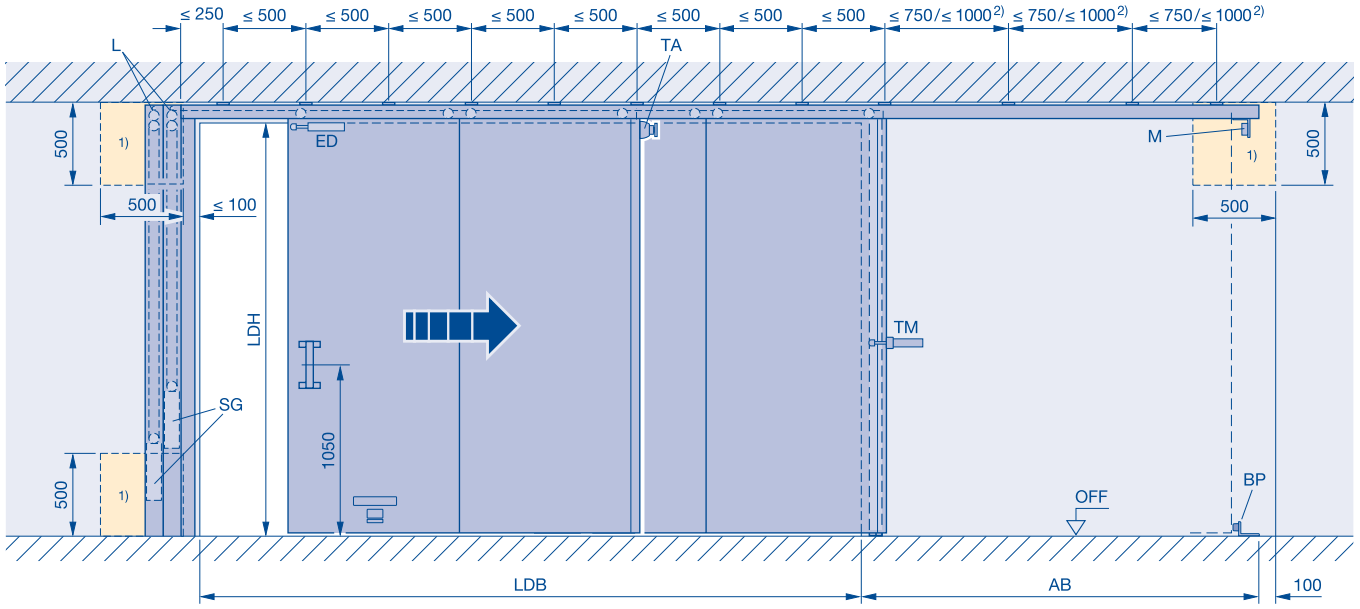

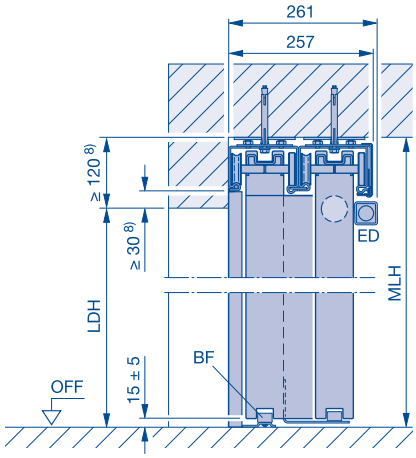

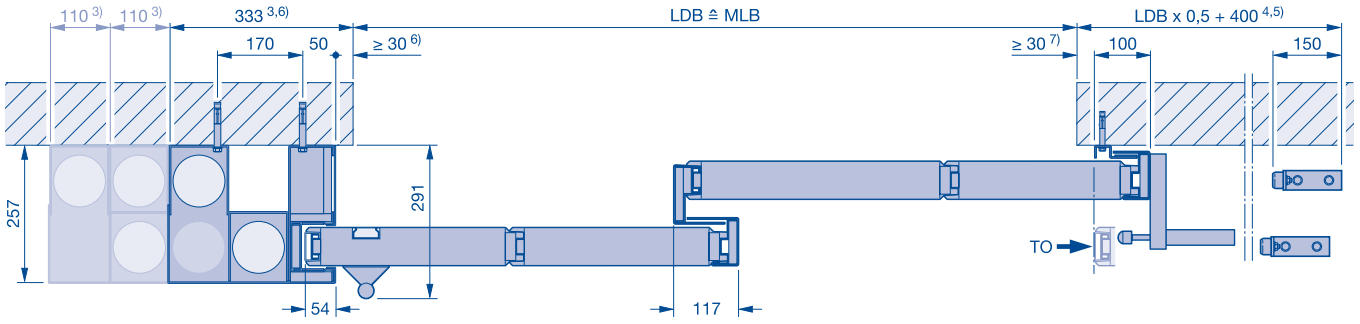

Dargestellt: **rechts öffnend, links schließend**
Spiegelbildlich: **links öffnend, rechts schließend**

1) Revisionsöffnung 500 × 500 mm bei Vorsatzwand erforderlich, 500 × 500 mm bis 3 Gewichtskästen, Revisionsöffnungsbreite je weiteren Gewichtskasten +110 mm
2) ≤ 750 mm wenn FST 90, FST 30 bei LDH > 4000 mm
≤ 1000 mm wenn FST 30 bei LDH ≤ 4000 mm
3) je weiteren Gewichtskasten +110 mm
4) mit Öffnungshilfe Schnetz + 380 mm
5) mit Einlaufklappe + 40 mm
mit Auslaufklappe + 40 mm
mit Einlaufklappe und Auslaufklappe + 80 mm
6) mit Einlaufklappe + 40 mm
7) mit Auslaufklappe + 40 mm
8) mit Deckenklappe + 45 mm

AB Abstellbereich
BF Bodenführungsrolle
BP Bodenpuffer
ED Endlagendämpfer
L Laufregler
LDB Lichte Durchgangsbreite
LDH Lichte Durchgangshöhe
M Magnet 24V DC
MLB Mauerlichte Breite
MLH Mauerlichte Höhe
OFF Oberkante-Fertig-Fußboden
SG Schließgewicht
TA Teleskop-Anker
TM Tormitnehmer
TO Torvorderkante in Offenstellung

Teleskop-Feuerschutzschiebetor

Typ FST 30-1-T2, FST 90-1-T2

Normal einlaufend, abgehängte Deckenmontage (im Abstellbereich)

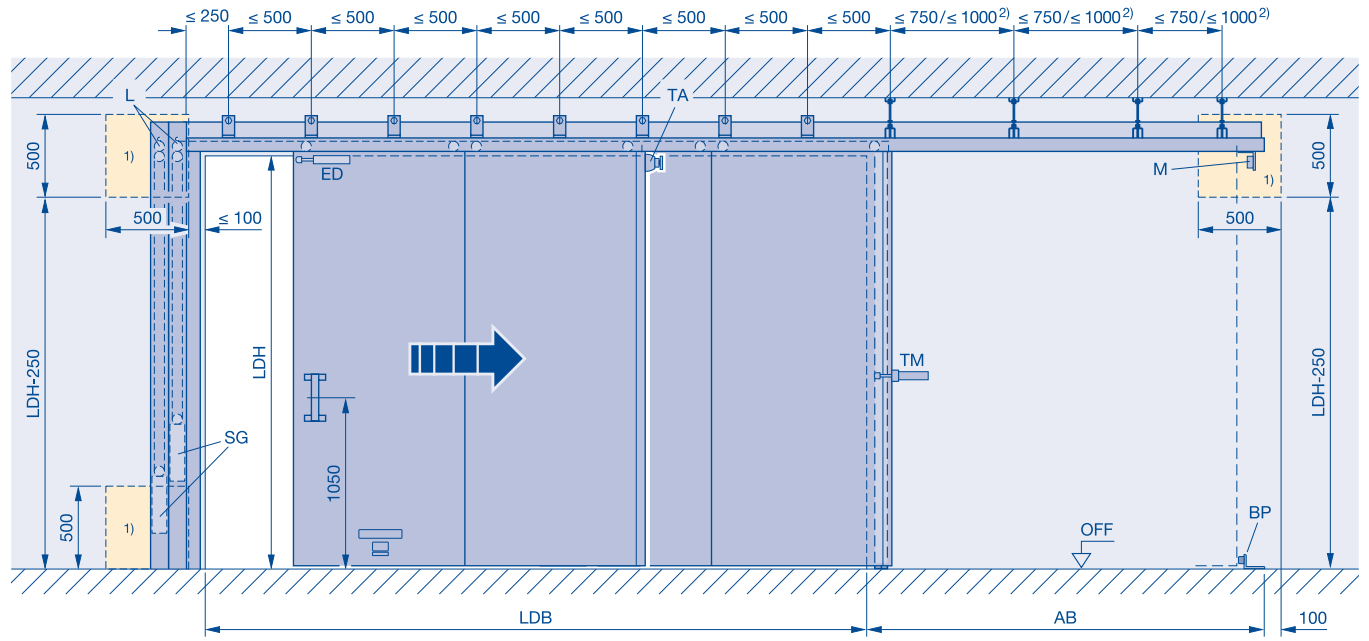

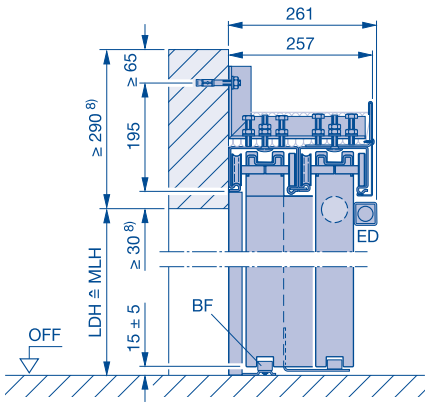

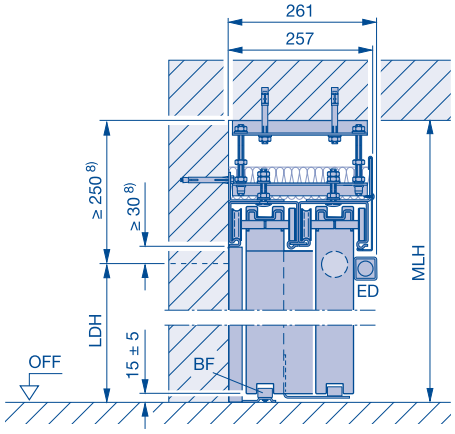

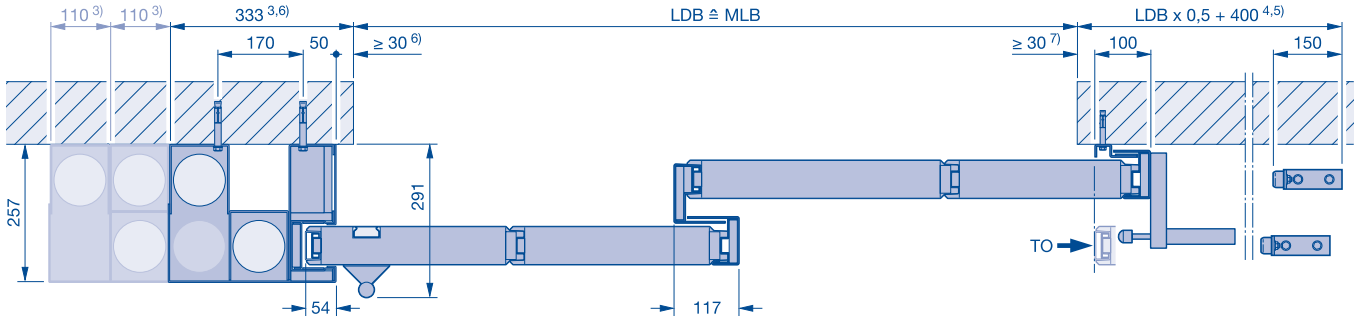

Dargestellt: **rechts öffnend, links schließend**
Spiegelbildlich: **links öffnend, rechts schließend**

1) Revisionsöffnung 500 × 500 mm bei Vorsatzwand erforderlich, 500 × 500 mm bis 3 Gewichtskästen, Revisionsöffnungsbreite je weiteren Gewichtskasten +110 mm
2) ≤ 750 mm wenn FST 90, FST 30 bei LDH > 4000 mm
≤ 1000 mm wenn FST 30 bei LDH ≤ 4000 mm
3) je weiteren Gewichtskasten +110 mm
4) mit Öffnungshilfe Schnetz + 380 mm
5) mit Einlaufklappe + 40 mm
mit Auslaufklappe + 40 mm
mit Einlaufklappe und Auslaufklappe + 80 mm
6) mit Einlaufklappe + 40 mm
7) mit Auslaufklappe + 40 mm
8) mit Deckenklappe + 45 mm

AB Abstellbereich
BF Bodenführungsrolle
BP Bodenpuffer
ED Endlagendämpfer
L Laufregler
LDB Lichte Durchgangsbreite
LDH Lichte Durchgangshöhe
M Magnet 24V DC
MLB Mauerlichte Breite
MLH Mauerlichte Höhe
OFF Oberkante-Fertig-Fußboden
SG Schließgewicht
TA Teleskop-Anker
TM Tormitnehmer
TO Torvorderkante in Offenstellung

Teleskop-Feuerschutzschiebetor

Typ FST 30-1-T2, FST 90-1-T2

Normal einlaufend, Gewicht umgelenkt, Wandmontage

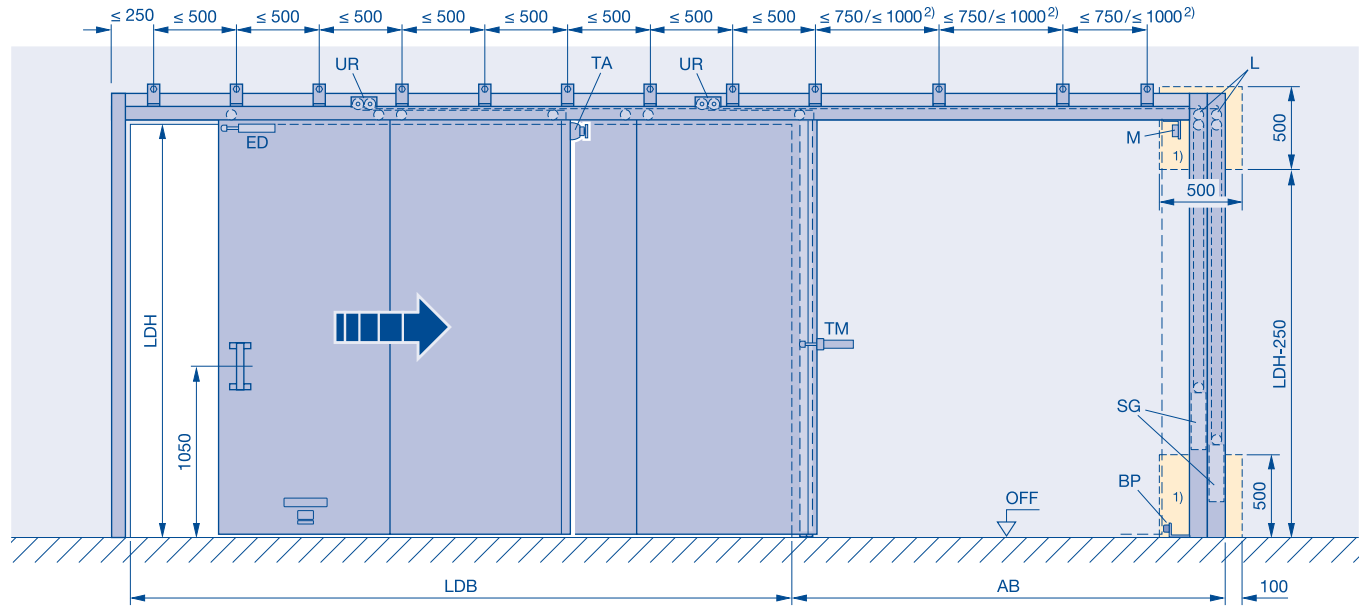

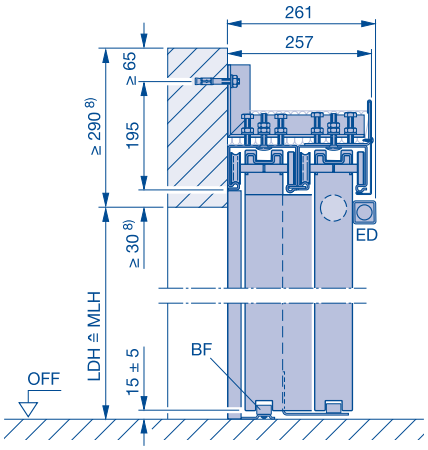

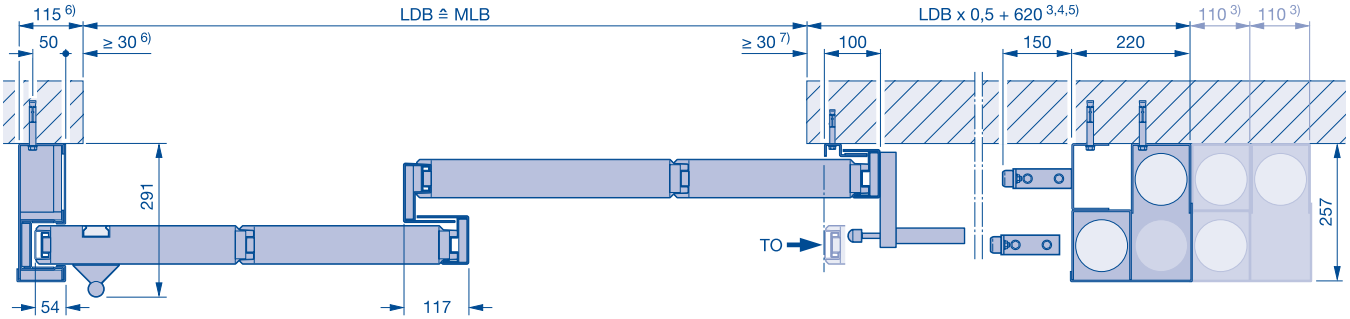

Dargestellt: **rechts öffnend, links schließend**
Spiegelbildlich: **links öffnend, rechts schließend**

1) Revisionsöffnung 500 × 500 mm bei Vorsatzwand erforderlich, 500 × 500 mm bis 3 Gewichtskästen, Revisionsöffnungsbreite je weiteren Gewichtskasten +110 mm
2) ≤ 750 mm wenn FST 90, FST 30 bei LDH > 4000 mm
≤ 1000 mm wenn FST 30 bei LDH ≤ 4000 mm
3) je weiteren Gewichtskasten +110 mm
4) mit Öffnungshilfe Schnetz + 380 mm
5) mit Einlaufklappe + 40 mm
mit Auslaufklappe + 40 mm
mit Einlaufklappe und Auslaufklappe + 80 mm
6) mit Einlaufklappe + 40 mm
7) mit Auslaufklappe + 40 mm
8) mit Deckenklappe + 45 mm

AB Abstellbereich
BF Bodenführungsrolle
BP Bodenpuffer
ED Endlagendämpfer
L Laufregler
LDB Lichte Durchgangsbreite
LDH Lichte Durchgangshöhe
M Magnet 24V DC
MLB Mauerlichte Breite
MLH Mauerlichte Höhe
OFF Oberkante-Fertig-Fußboden
SG Schließgewicht
TA Teleskop-Anker
TM Tormitnehmer
TO Torvorderkante in Offenstellung

Teleskop-Feuerschutzschiebetor

Typ FST 30-1-T2, FST 90-1-T2

Normal einlaufend, Gewicht umgelenkt, direkte Deckenmontage

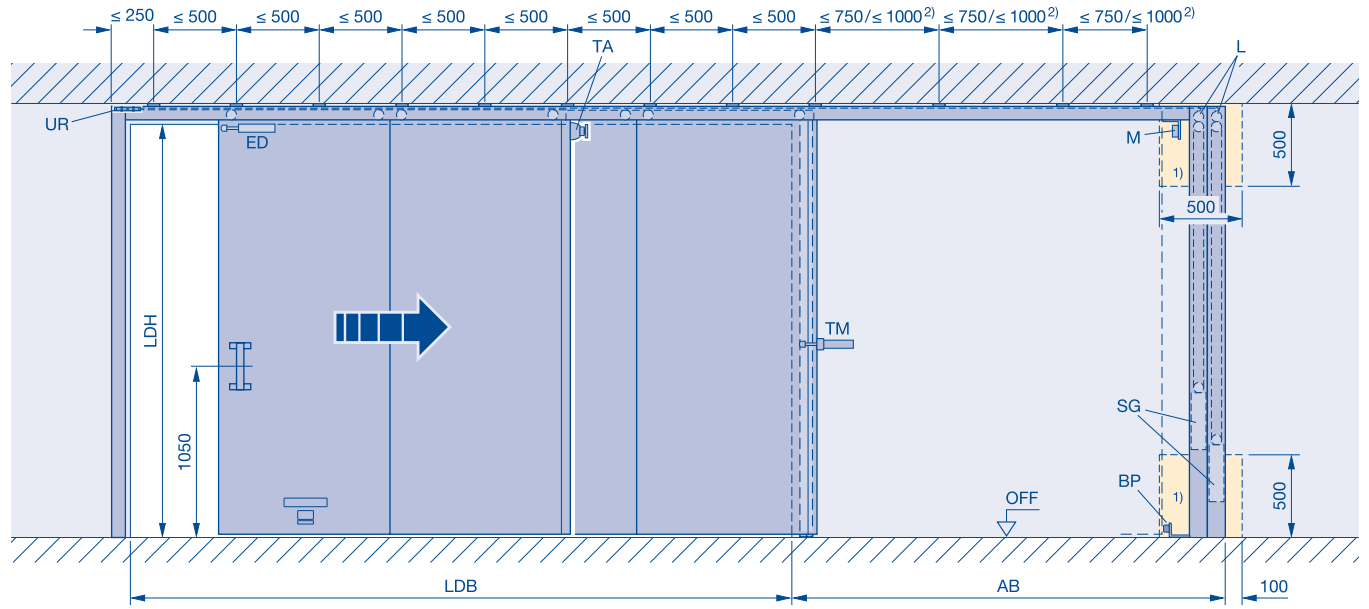

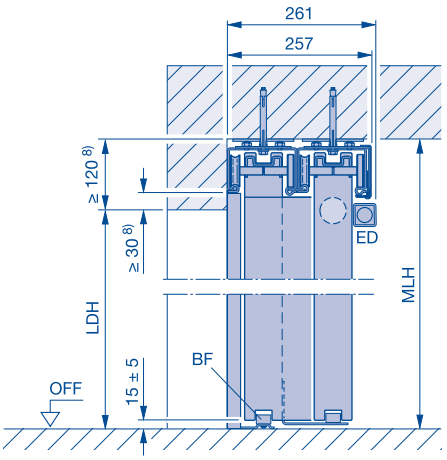

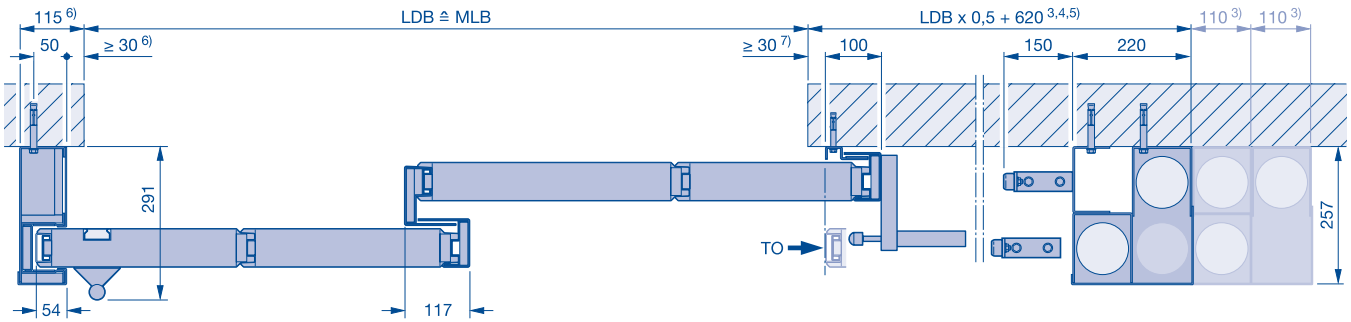

Dargestellt: **rechts öffnend, links schließend**
Spiegelbildlich: **links öffnend, rechts schließend**

1) Revisionsöffnung 500 × 500 mm bei Vorsatzwand erforderlich, 500 × 500 mm bis 3 Gewichtskästen, Revisionsöffnungsbreite je weiteren Gewichtskasten +110 mm
2) ≤ 750 mm wenn FST 90, FST 30 bei LDH > 4000 mm
≤ 1000 mm wenn FST 30 bei LDH ≤ 4000 mm
3) je weiteren Gewichtskasten +110 mm
4) mit Öffnungshilfe Schnetz + 380 mm
5) mit Einlaufklappe + 40 mm
mit Auslaufklappe + 40 mm
mit Einlaufklappe und Auslaufklappe + 80 mm
6) mit Einlaufklappe + 40 mm
7) mit Auslaufklappe + 40 mm
8) mit Deckenklappe + 45 mm

AB Abstellbereich
BF Bodenführungsrolle
BP Bodenpuffer
ED Endlagendämpfer
L Laufregler
LDB Lichte Durchgangsbreite
LDH Lichte Durchgangshöhe
M Magnet 24V DC
MLB Mauerlichte Breite
MLH Mauerlichte Höhe
OFF Oberkante-Fertig-Fußboden
SG Schließgewicht
TA Teleskop-Anker
TM Tormitnehmer
TO Torvorderkante in Offenstellung

Teleskop-Feuerschutzschiebetor

Typ FST 30-1-T2, FST 90-1-T2

Normal einlaufend, Gewicht umgelenkt, abgehängte Deckenmontage (im Abstellbereich)

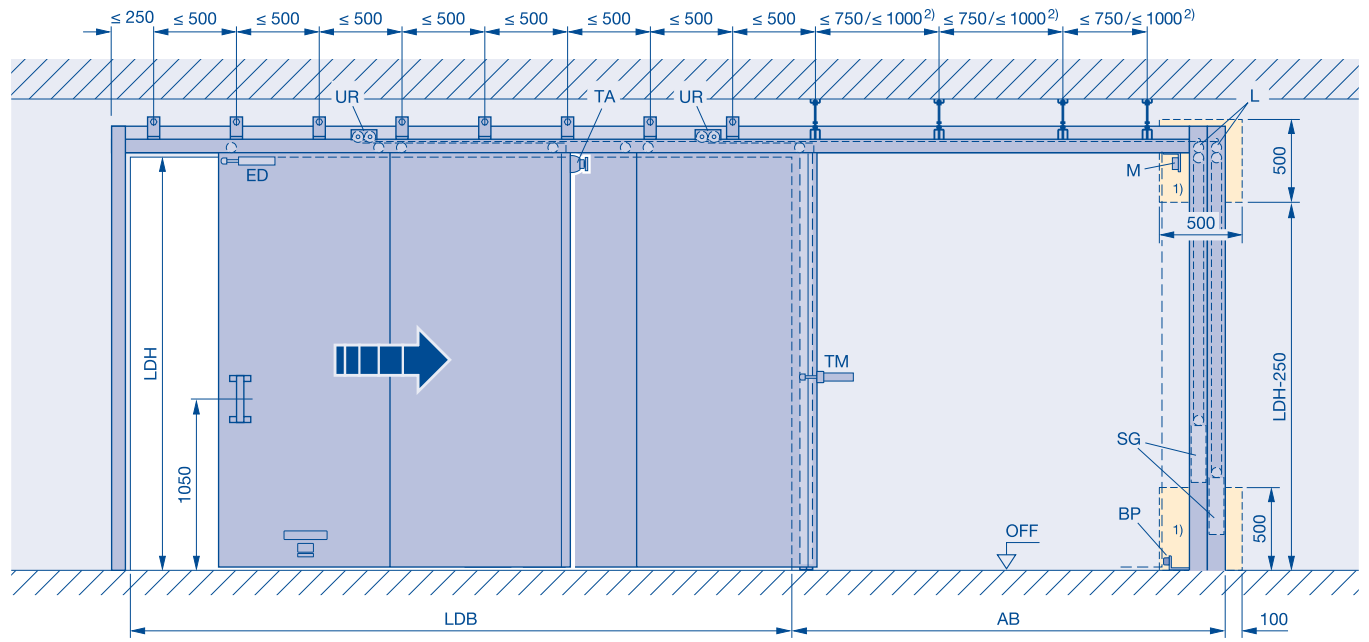

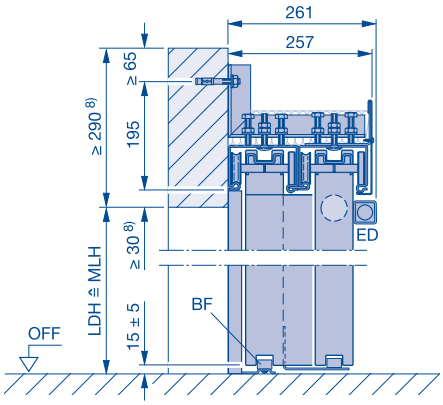

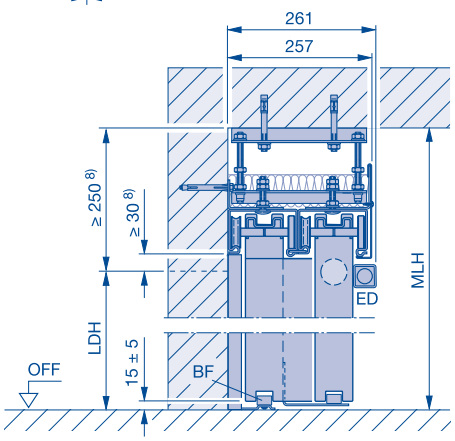

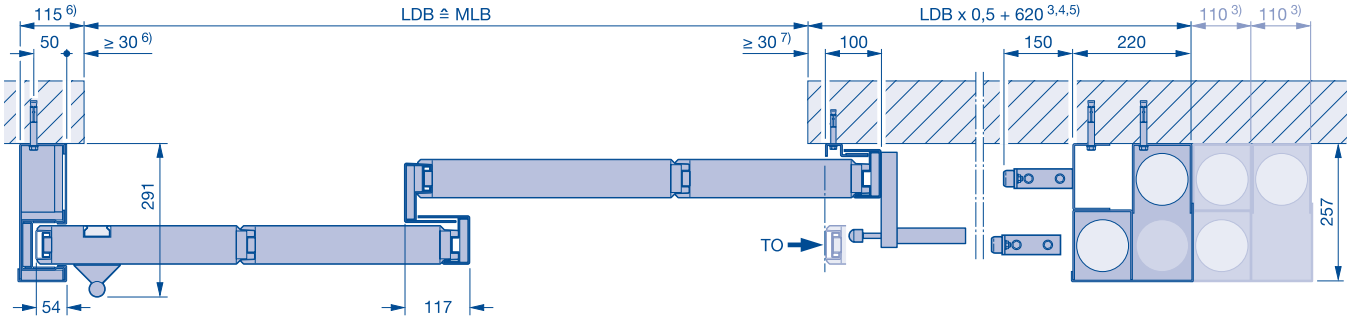

Dargestellt: **rechts öffnend, links schließend**
Spiegelbildlich: **links öffnend, rechts schließend**

1) Revisionsöffnung 500 × 500 mm bei Vorsatzwand erforderlich, 500 × 500 mm bis 3 Gewichtskästen, Revisionsöffnungsbreite je weiteren Gewichtskasten +110 mm
2) ≤ 750 mm wenn FST 90, FST 30 bei LDH > 4000 mm
≤ 1000 mm wenn FST 30 bei LDH ≤ 4000 mm
3) je weiteren Gewichtskasten +110 mm
4) mit Öffnungshilfe Schnetz +380 mm
5) mit Einlaufklappe + 40 mm
mit Auslaufklappe + 40 mm
mit Einlaufklappe und Auslaufklappe + 80 mm
6) mit Einlaufklappe + 40 mm
7) mit Auslaufklappe +40 mm
8) mit Deckenklappe +45 mm

AB Abstellbereich
BF Bodenführungsrolle
BP Bodenpuffer
ED Endlagendämpfer
L Laufregler
LDB Lichte Durchgangsbreite
LDH Lichte Durchgangshöhe
M Magnet 24V DC
MLB Mauerlichte Breite
MLH Mauerlichte Höhe
OFF Oberkante-Fertig-Fußboden
SG Schließgewicht
TA Teleskop-Anker
TM Tormitnehmer
TO Torvorderkante in Offenstellung

Teleskop-Feuerschutzschiebetor

Typ FST 30-1-T2, FST 90-1-T2

Stumpf einlaufend, Gewicht umgelenkt, Wandmontage

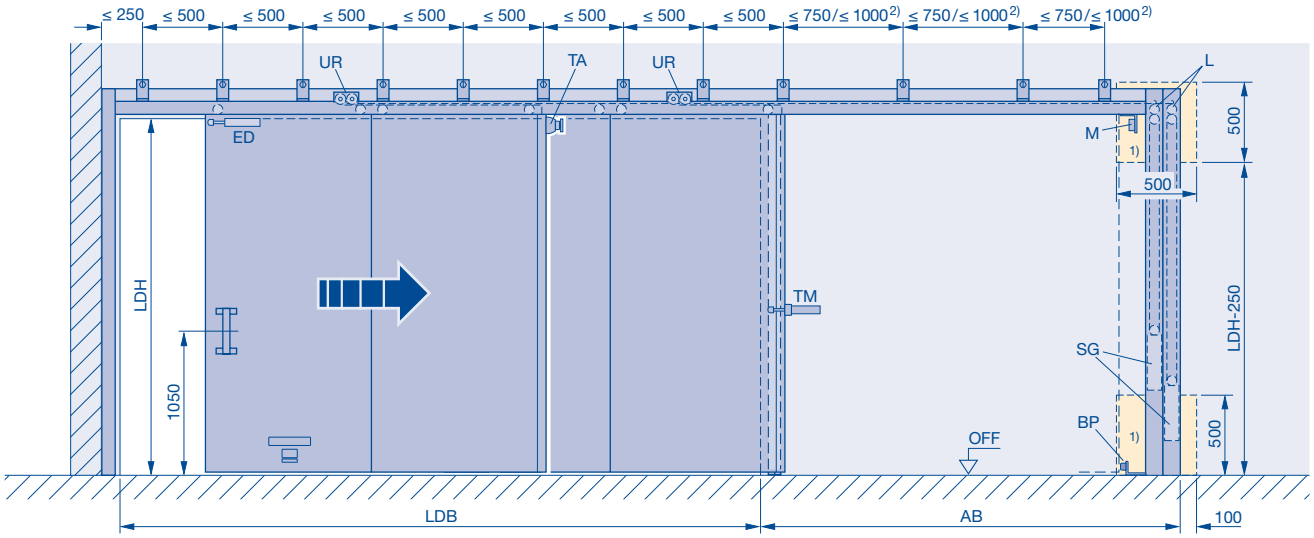

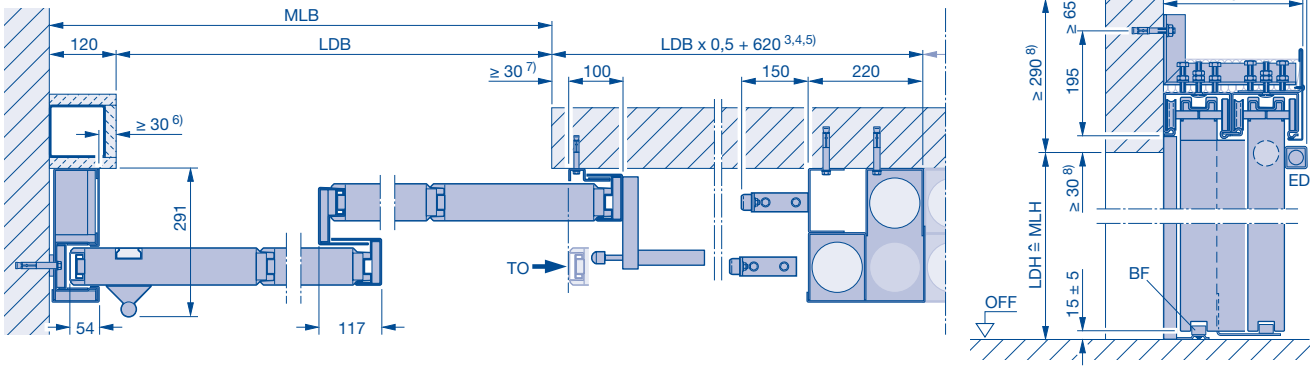

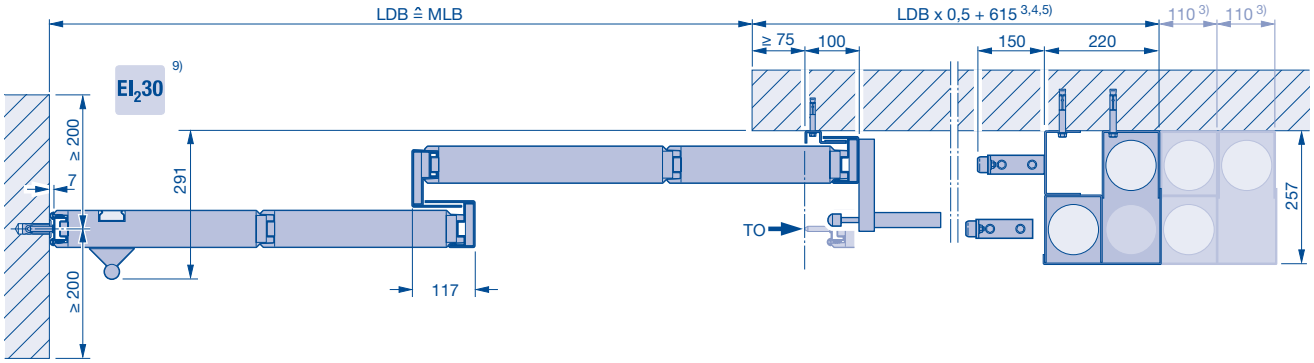

Dargestellt: **rechts öffnend, links schließend**
Spiegelbildlich: **links öffnend, rechts schließend**

1) Revisionsöffnung 500 × 500 mm bei Vorsatzwand erforderlich, 500 × 500 mm bis 3 Gewichtskästen, Revisionsöffnungsbreite je weiteren Gewichtskasten +110 mm
2) ≤ 750 mm wenn FST 90, FST 30 bei LDH > 4000 mm
≤ 1000 mm wenn FST 30 bei LDH ≤ 4000 mm
3) je weiteren Gewichtskasten +110 mm
4) mit Öffnungshilfe Schnetz + 380 mm
5) mit Einlaufklappe + 40 mm
mit Auslaufklappe + 40 mm
mit Einlaufklappe und Auslaufklappe + 80 mm
6) mit Einlaufklappe + 40 mm
7) mit Auslaufklappe + 40 mm
8) mit Deckenklappe + 45 mm
9) Die Wand muss im Auflaufbereich absolut Lotrecht ausgeführt werden!

AB Abstellbereich
BF Bodenführungsrolle
BP Bodenpuffer
ED Endlagendämpfer
L Laufregler
LDB Lichte Durchgangsbreite
LDH Lichte Durchgangshöhe
M Magnet 24V DC
MLB Mauerlichte Breite
MLH Mauerlichte Höhe
OFF Oberkante-Fertig-Fußboden
SG Schließgewicht
TA Teleskop-Anker
TM Tormitnehmer
TO Torvorderkante in Offenstellung

Teleskop-Feuerschutzschiebetor

Typ FST 30-1-T2, FST 90-1-T2

Stumpf einlaufend, Gewicht umgelenkt, direkte Deckenmontage

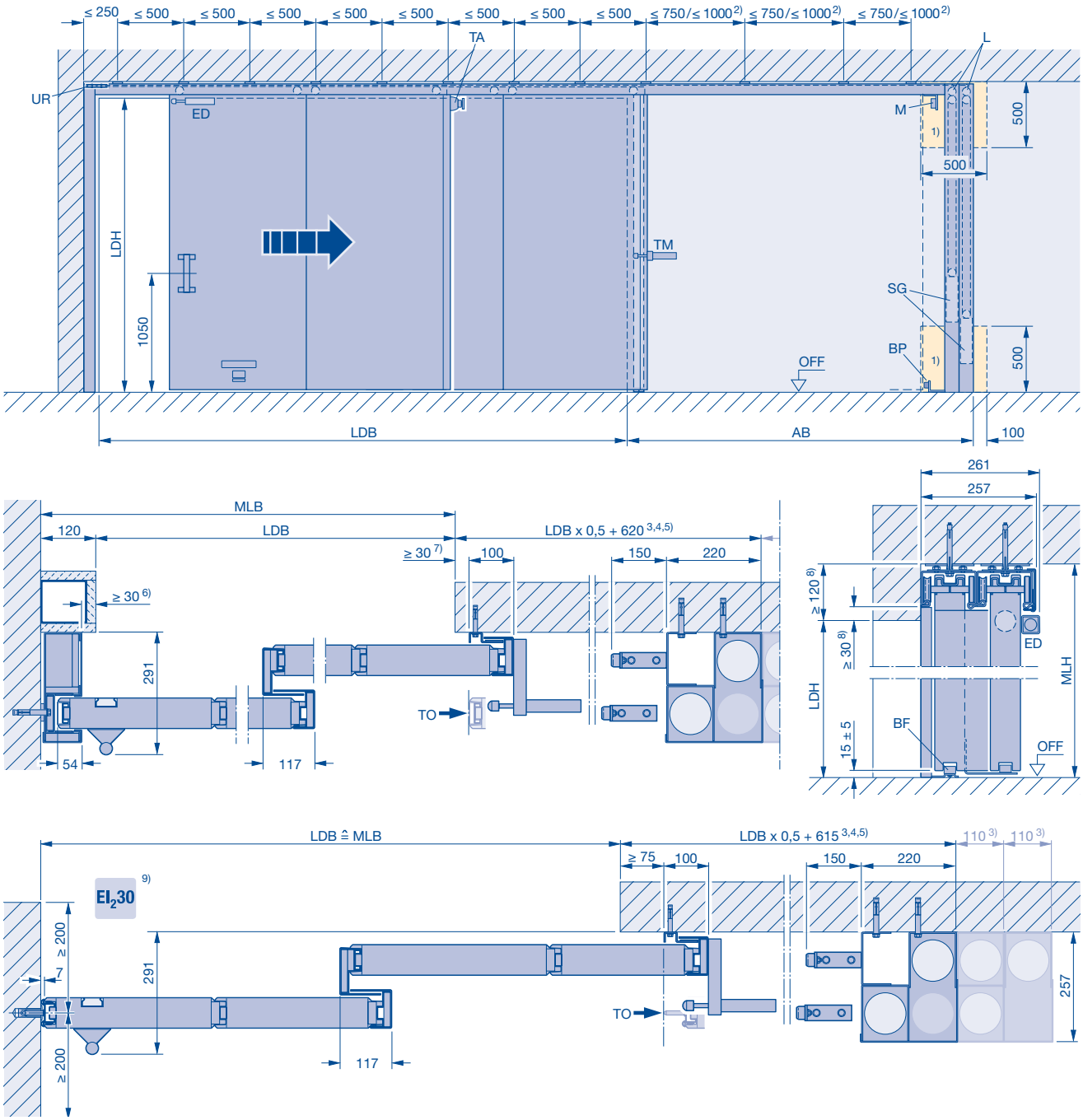

Dargestellt: **rechts öffnend, links schließend**
Spiegelbildlich: **links öffnend, rechts schließend**

1) Revisionsöffnung 500 × 500 mm bei Vorsatzwand erforderlich, 500 × 500 mm bis 3 Gewichtskästen, Revisionsöffnungsbreite je weiteren Gewichtskasten +110 mm
2) ≤ 750 mm wenn FST 90, FST 30 bei LDH > 4000 mm
≤ 1000 mm wenn FST 30 bei LDH ≤ 4000 mm
3) je weiteren Gewichtskasten +110 mm
4) mit Öffnungshilfe Schnetz + 380 mm
5) mit Einlaufklappe + 40 mm
mit Auslaufklappe + 40 mm
mit Einlaufklappe und Auslaufklappe + 80 mm
6) mit Einlaufklappe + 40 mm
7) mit Auslaufklappe + 40 mm
8) mit Deckenklappe + 45 mm
9) Die Wand muss im Auflaufbereich absolut Lotrecht ausgeführt werden!

AB Abstellbereich
BF Bodenführungsrolle
BP Bodenpuffer
ED Endlagendämpfer
L Laufregler
LDB Lichte Durchgangsbreite
LDH Lichte Durchgangshöhe
M Magnet 24V DC
MLB Mauerlichte Breite
MLH Mauerlichte Höhe
OFF Oberkante-Fertig-Fußboden
SG Schließgewicht
TA Teleskop-Anker
TM Tormitnehmer
TO Torvorderkante in Offenstellung

Teleskop-Feuerschutzschiebetor

Typ FST 30-1-T2, FST 90-1-T2

Stumpf einlaufend, Gewicht umgelenkt, abgehängte Deckenmontage (Abstellbereich)

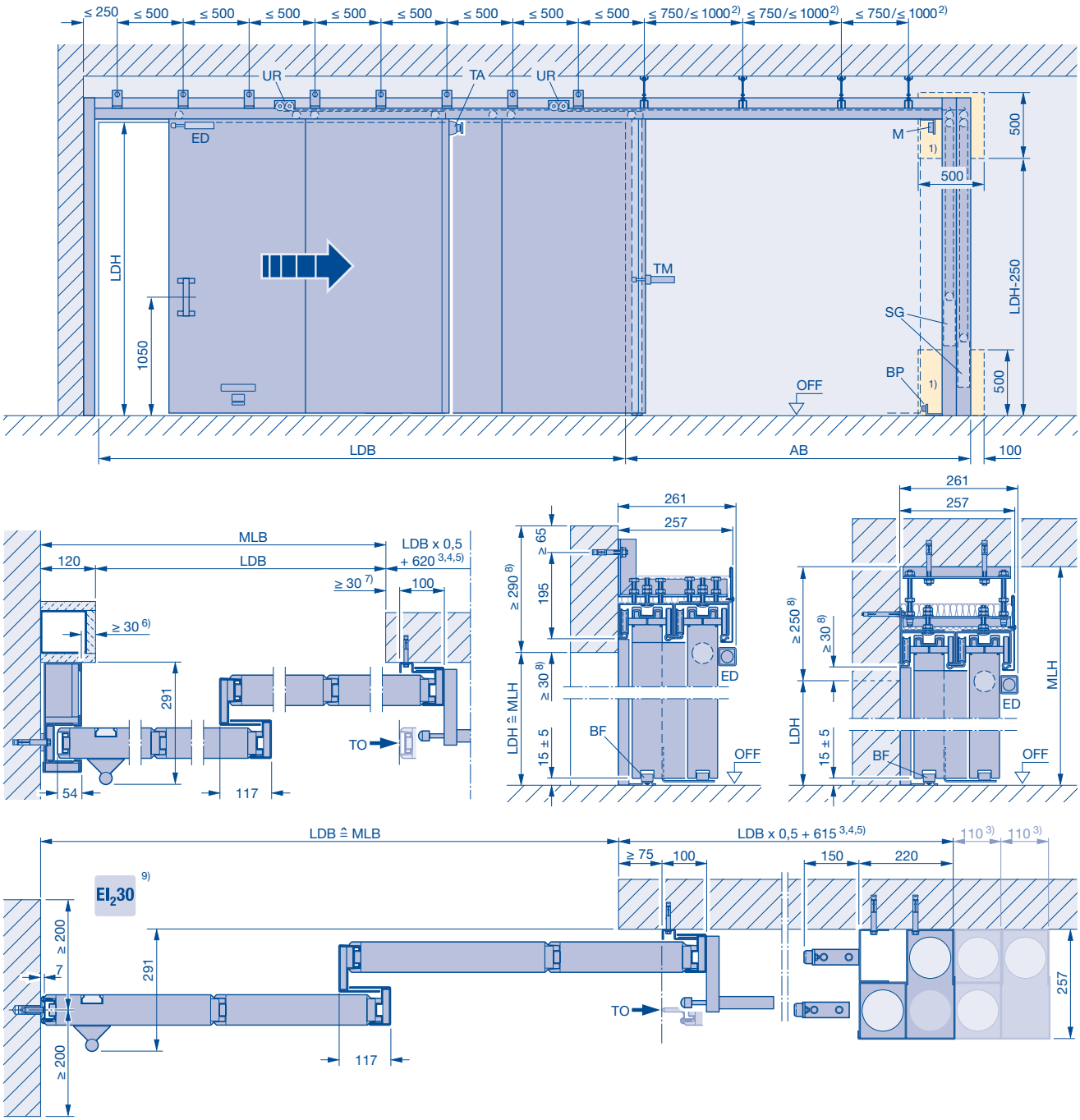

Dargestellt: **rechts öffnend, links schließend**
Spiegelbildlich: **links öffnend, rechts schließend**

1) Revisionsöffnung 500 × 500 mm bei Vorsatzwand erforderlich, 500 × 500 mm bis 3 Gewichtskästen, Revisionsöffnungsbreite je weiteren Gewichtskasten +110 mm
2) ≤ 750 mm wenn FST 90, FST 30 bei LDH > 4000 mm
≤ 1000 mm wenn FST 30 bei LDH ≤ 4000 mm
3) je weiteren Gewichtskasten +110 mm
4) mit Öffnungshilfe Schnetz + 380 mm
5) mit Einlaufklappe + 40 mm
mit Auslaufklappe + 40 mm
mit Einlaufklappe und Auslaufklappe + 80 mm
6) mit Einlaufklappe + 40 mm
7) mit Auslaufklappe + 40 mm
8) mit Deckenklappe + 45 mm
9) Die Wand muss im Auflaufbereich absolut Lotrecht ausgeführt werden!

AB Abstellbereich
BF Bodenführungsrolle
BP Bodenpuffer
ED Endlagendämpfer
L Laufregler
LDB Lichte Durchgangsbreite
LDH Lichte Durchgangshöhe
M Magnet 24V DC
MLB Mauerlichte Breite
MLH Mauerlichte Höhe
OFF Oberkante-Fertig-Fußboden
SG Schließgewicht
TA Teleskop-Anker
TM Tormitnehmer
TO Torvorderkante in Offenstellung

Drehflügeltor

Typ DFT 30-1, DFT MZ-1

Stumpf einschlagend mit Blockzarge 140/75

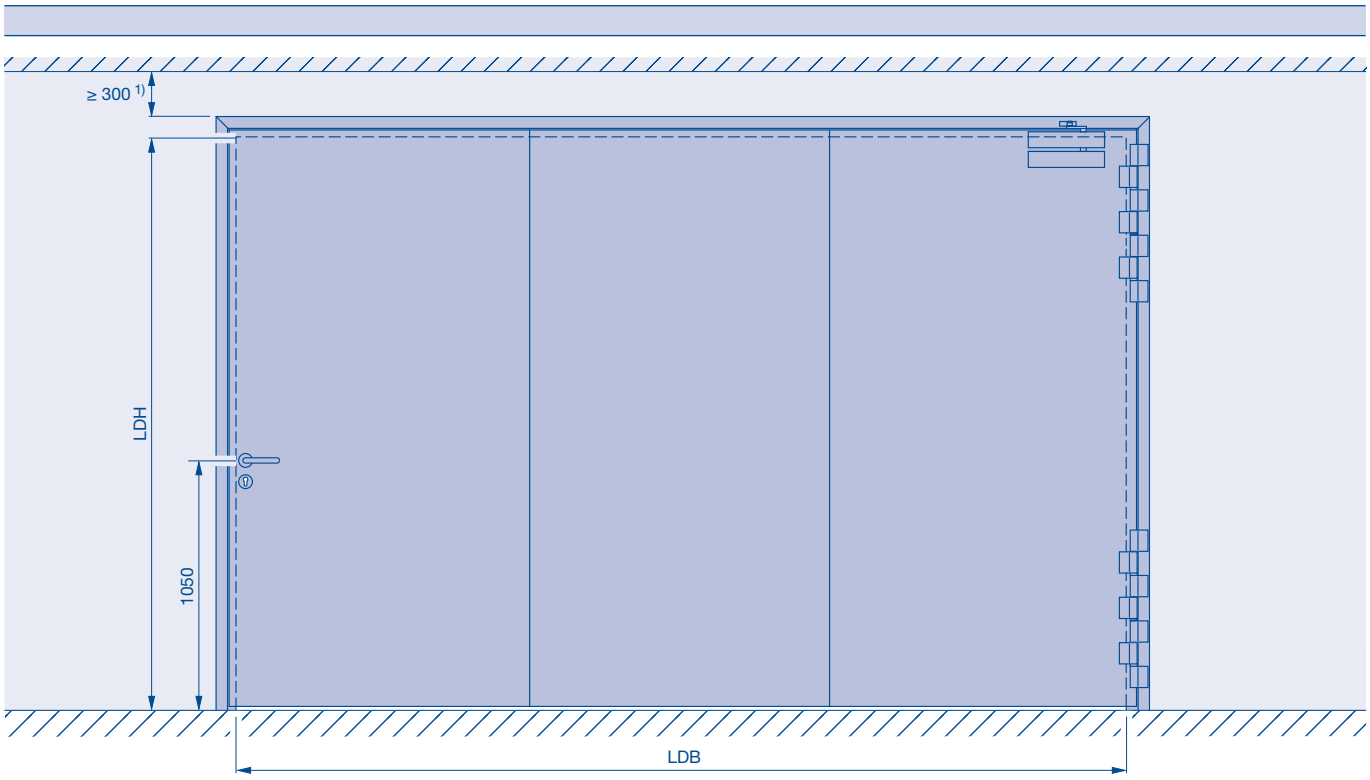

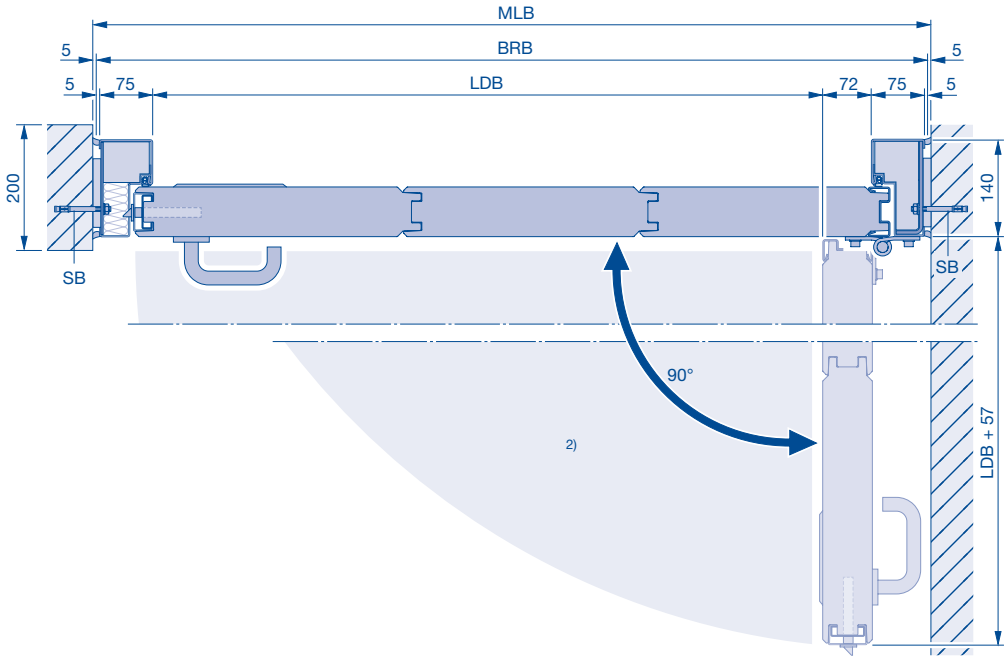

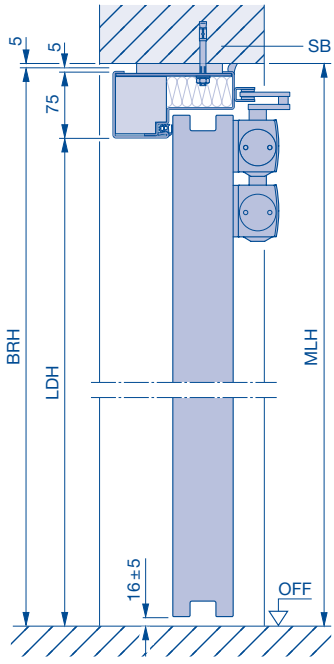

1) Mindeststürzhöhe von 300 mm für die Verschraubung der einzelnen Torelemente
2) Beachten Sie den Bodenverlauf im Schwenkbereich des Torflügels
BRB Baurichtmaß Breite
BRH Baurichtmaß Höhe
LDB Lichte Durchgangsbreite
LDH Lichte Durchgangshöhe
MLB Mauerlichte Breite
MLH Mauerlichte Höhe
OFF Oberkante-Fertig-Fußboden
SB Stahlspreizbolzenanker Ø 10 (M10) × ≥ 80

Wände und Bauteile

Wände aus Beton

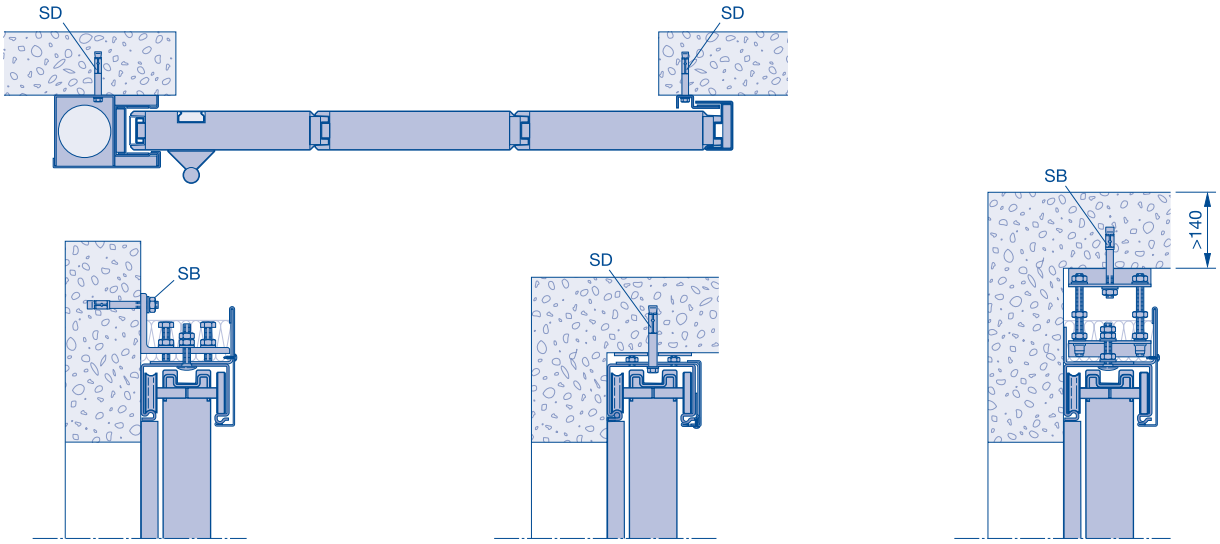

Wände aus Mauerwerk [3)]

Wände und Bauteile	Mindestdicke (mm)
Wände aus Beton nach DIN 1045-1, Festigkeitsklasse mindestens C 12/15	140

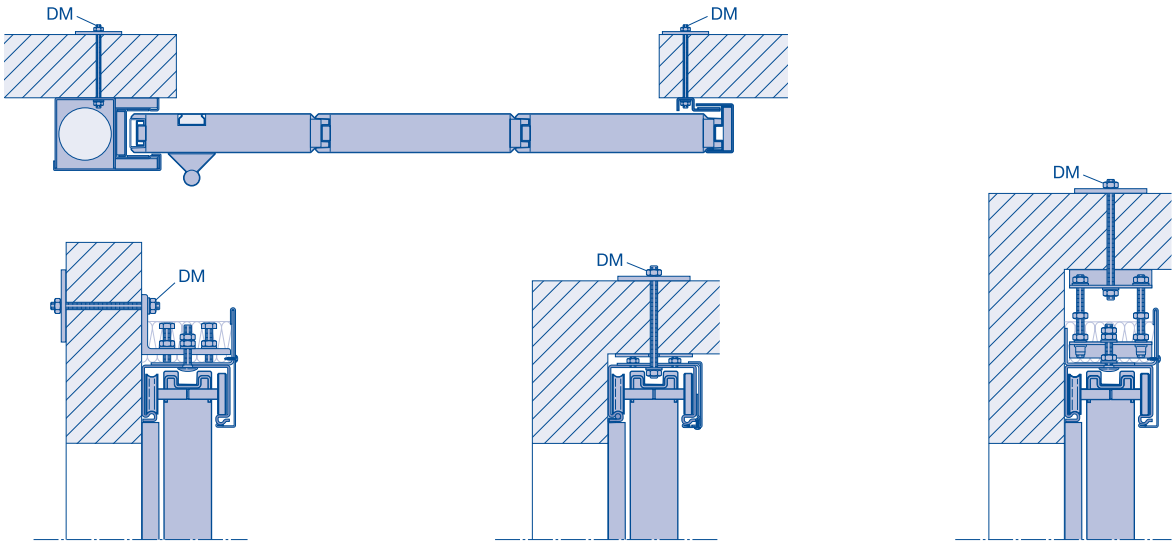

Wände und Bauteile	Mindestdicke (mm)
Wände aus Mauerwerk nach DIN 1053-1[2], Steinfestigkeitsklasse mindestens 12, Normalmörtel der Mörtelgruppe ≥ II	175

DM Durchschraubmontage mit Gewindestange M10, Mutter, Scheibe und Gegenplatte 80 × 80 × 5 mm
SB Stahlspreizbolzenanker Ø 10 (M10) × ≥ 80
SD Stahlspreizdübel Ø 10 (M6) × ≥ 80

3) Das Feuerschutz-Schiebetor kann mittels Durchschraubmontage am Mauerwerk befestigt werden. Es ist jedoch darauf zu achten dass aus statisch erforderlichen Gründen über der Öffnung ein Ziegelsturz und- / oder Betonsturz bzw. ein Sturz aus bekleideten Stahlträgern mind. der Feuerwiderstandsklasse F90-A nach DIN 4101-4 vorhanden sein muss.

Wände und Bauteile

Wände aus Porenbeton

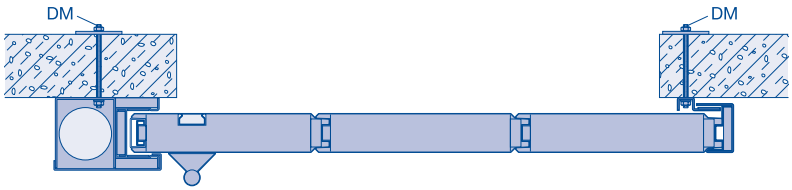

Wände und Bauteile	Mindestdicke (mm)
Wände aus Porenbeton-Block- oder Plansteinen nach DIN 41654 Teil 3, Festigkeitsklasse 4	240
Wände aus bewehrten – liegenden oder stehenden – Porenbeton-platten, sofern für diese eine allgemeine baufaufsichtliche Zulassung vorliegt, Festigkeitsklasse 4.4	200 240 [3]

Hinweis:
Nur in Verbindung mit einem Stahlbetonsturz oder beplanktem Stahlbauteil gem. statischem Nachweis. Der Sturz ist enrsprechend der Laufschienenlänge über den Toröffnungsbereich hinaus zu führen. Höhe Betonsturz ≥ 255 mm

Bekleidete Stahlbauteile

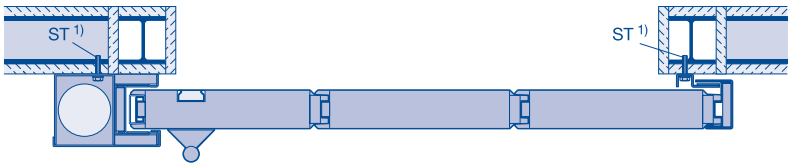

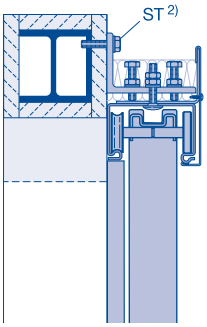

Beispiele für bekleidete Stahlbauteile:

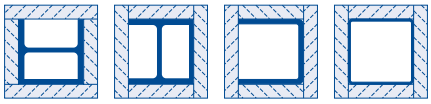

Wände und Bauteile
Bekleidete Stahlstützen und / oder -träger mindestens der Feuerwiderstandsklasse F 90, Kurzbezeichnung F 90-A nach DIN 4102-4.

DM Durchschraubmontage mit Gewindestange M10, Mutter, Scheibe und Gegenplatte 80 × 80 × 5 mm
1) Stahlschraube M8
2) Stahlschraube M10
3) nur in Deutschland

Wände und Bauteile

Zulässige Wände und Bauteile

	Zulässige Wände und Bauteile	Mindestdicke (mm)	
		EI_{30} FST 30	EI_{90} FST 90
A	Feuerbeständige Wände aus Mauerwerk, Steine, Festigkeitsklasse mind. 12, Normalmörtel der Mörtelgruppe ≥ II	175	175
B	Feuerbeständige Wände aus Beton, Festigkeitsklasse min. C12/15	140	140
C	Feuerbeständige Wände aus Porenbeton Block- bzw. Plansteinen, Festigkeitsklasse mind. 4 Nur in Verbindung mit einem Stahlbetonsturz oder beplanktem Stahlbauteil gem. statischem Nachweis. Der Sturz is entsprechend der Laufschienelänge über den Toröffnungsbereich hinaus zu führen ≥ 255 mm [1]	240	240
D	Feuerbeständige Wände aus bewehrten - liegenden oder stehenden - Porenbetonplatten Festigkeitsklasse mind. 4.4. Nur in Verbindung mit einem Stahlbetonsturz oder beplanktem Stahlbauteil gem. statischem Nachweis. Der Sturz is entsprechend der Laufschienelänge über den Toröffnungsbereich hinaus zu führen ≥ 255 mm [1]	200 240 [1]	200 240 [1]
E	Feuerbeständige Leichtbauwände (Unterkonstruktion nach stat. Erfordernis)	150 [2]	150 [2]
F	Feuerbeständige ummantelte Stahlbauteile (Konstruktion nach stat. Erfordernis)	stat. Erfordernis	

Zulässige Befestigungen

	Zulässige Befestigungen	
A	Kunststoffdübel mit Stahlschraube M10 × ≥ 120	nur seitlich
	Durchschraubmontage M10 mit Sechskantmutter und Gegenplatte	ja
	Klebeanker mit Stahlbolzen M10 × ≥ 80, oder Innengeweindehülse M8 ≥ 80, jeweils wahlweise mit Siebhülse Durchmesser 16 × ≥ 85	ja
B	Stahlspreizdübel Durchmesser 10 × ≥ 80	ja
	Stahlspreizbolzenanker Durchmesser 10 × ≥ 80	ja
	Durchschraubmontage M10 mit Sechskantmutter und Gegenplatte	ja
	Klebeanker mit Stahlbolzen M10 × ≥ 80, oder Innengewindestahlhülse M10 × ≥ 85	ja
C	Kunststoffdübel mit Stahlschraube M10 × ≥ 120	nur seitlich
	Durchschraubmontage M10 mit Sechskantmutter und Gegenplatte [2]	ja
	Klebeanker mit Stahlbolzen M10 × ≥ 120, oder Innengeweindehülse M8 ≥ 80, jeweils wahlweise mit Siebhülse Durchmesser 16 × ≥ 85	nur seitlich
D	Kunststoffdübel mit Stahlschraube M10 × ≥ 120	nur seitlich
	Durchschraubmontage M10 mit Sechskantmutter und Gegenplatte [2]	ja
	Klebeanker mit Stahlbolzen M10 × ≥ 120, oder Innengeweindehülse M8 ≥ 80, jeweils wahlweise mit Siebhülse Durchmesser 16 × ≥ 85	nur seitlich
E	Stahlschraube M10	ja
	Durchschraubmontage M10 mit Sechskantmutter und Gegenplatte	ja
F	Stahlschraube M10	ja
	Durchschraubmontage M10 mit Sechskantmutter und Gegenplatte	ja

Hinweis:
Es dürfen nur Befestigungselemente mit ETA Zulassung und Brandschutzzulassung verwendet werden.
Effektive Mindestverankerungstiefe bei Verbunddübel: mindestens 85 mm.
Effektive Mindestverankerungstiefe bei Stahldübel und Kunststoffdübel mit Stahlschraube mindestens 70 mm
Ankergröße mindestens M10

1) nur in Deutschland
2) nicht erlaubt in Deutschland

Befestigung vom künstlichen Sturz und Seitenanschlag

Künstlicher Sturz

Durchschraubmontage mit Gewindestange M10

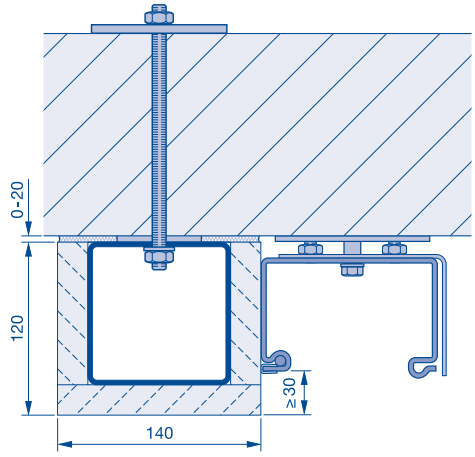

Stahlspreiz-Bolzenanker Ø10 (M10) × ≥80

Alternativ: Stahlspreiz-Dübel oder Kunststoffdübel

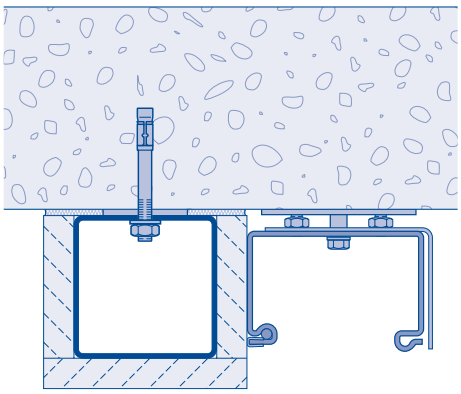

Künstlicher Sturz an bekleideten Stahlbauteil

Befestigung mit Schraube M6, M8, M10

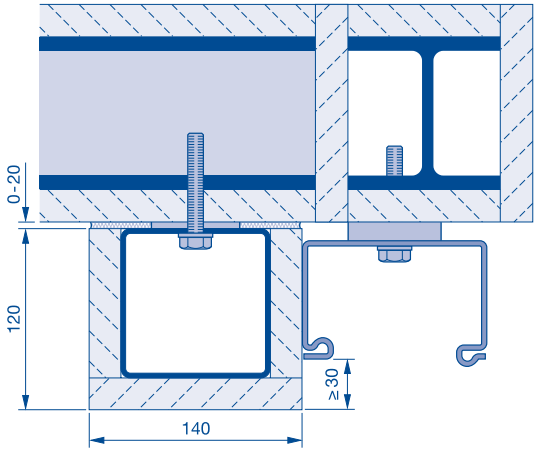

Künstlicher Seitenanschlag an bekleideten Stahlbauteil

Befestigung mit Schraube M6, M8, M10

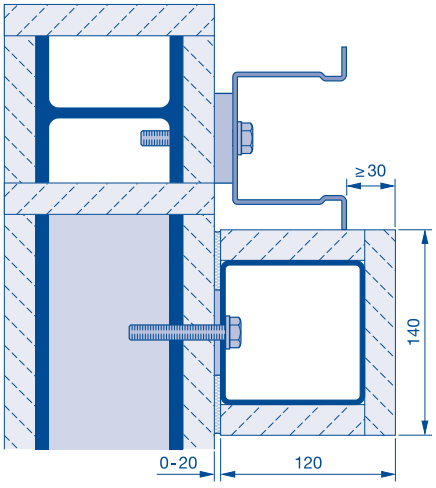

Künstlicher Seitenanschlag

Durchschraubmontage mit Gewindestange M10

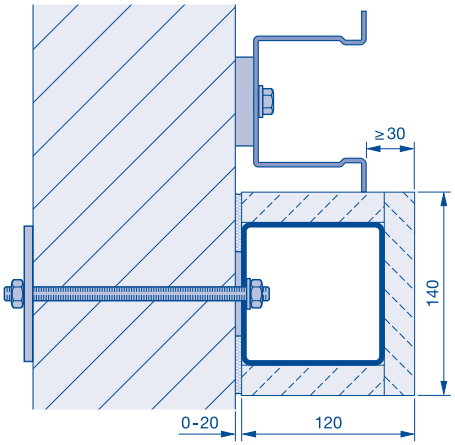

Stahlspreiz-Bolzenanker Ø10 (M10) × ≥80

Alternativ: Stahlspreiz-Dübel oder Kunststoffdübel

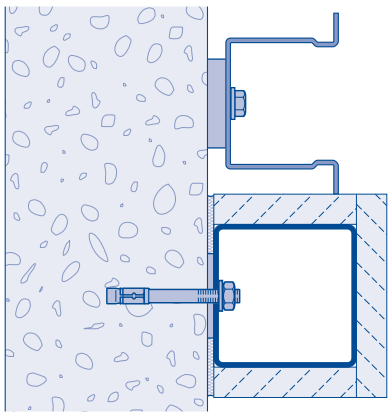

Nischen- und Deckenklappen

ein- und zweiflügeliges Feuerschutzschiebetor

Einlauf- und Auslauf-Nischenklappe, einflügelig

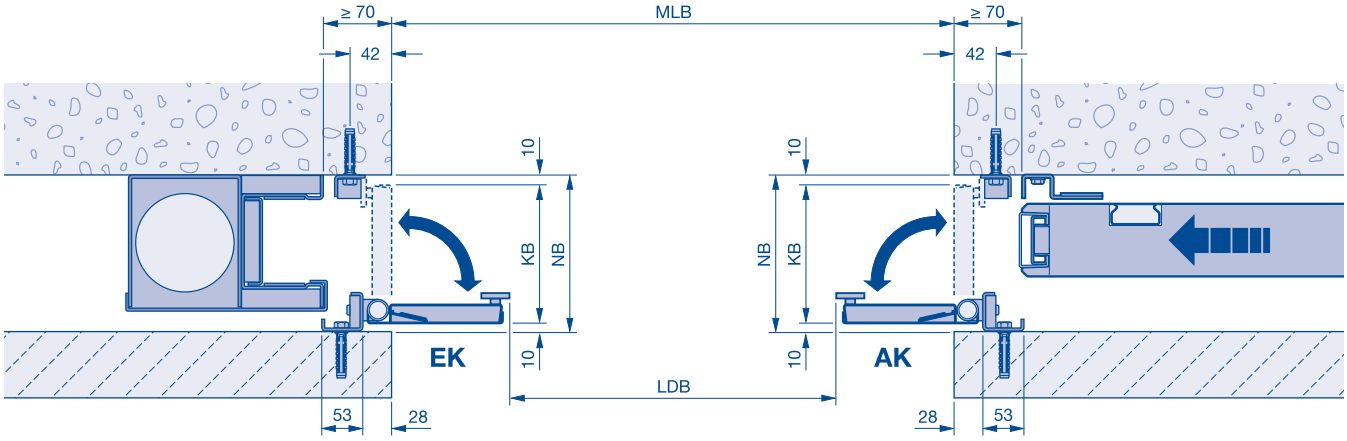

Auslauf-Nischenklappe, zweiflügelig

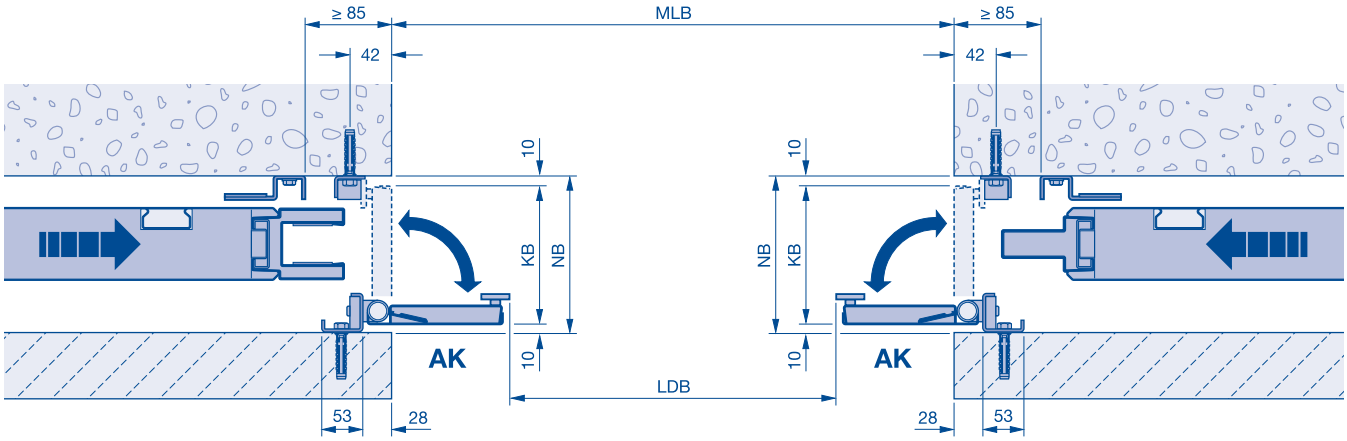

Decken-Nischenklappe, einflügelig / zweiflügelig

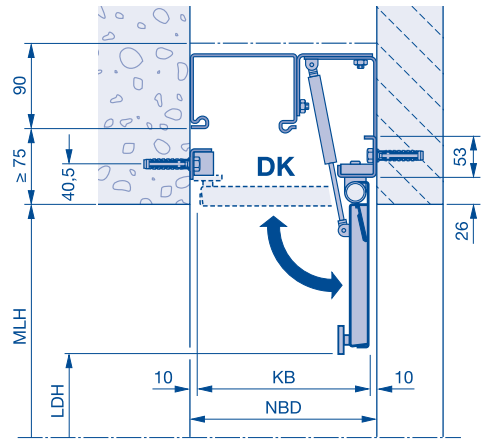

Hinweis:
bei Nischenbreite ≤ 215 mm:
Bei Auslauf-Nischenklappen Torblatt mit Muschelgriff beidseits erforderlich (höhenversetzt) bei Option mit eingebauter Gehtür sind beidseits Muscheldrücker und ein Dorma ITS 96 erforderlich.
Nachträglicher Einbau von Nischenklappen in bestehende Toranlagen Aufgrund einer erforderlichen größeren Torüberdeckung nicht möglich.
Je nach Breite der Nischenklappen verringert sich die Lichte Durchgangsbreite.
Je nach Breite der Deckenklappen verringert sich die Lichte Durchgangshöhe.

DK Deckenklappe
EK Einlaufklappe
AK Auslaufklappe
KB Klappenbreite
NB Nischenbreite von 180 mm bis 360 mm; bei Option Öffungshilfe Nischenbreite min. 250 mm erforderlich.
NBD Nischenbreite von 205 mm bis 360 mm; bei Option Öffnungshilfe Nischenbreite min. 265 mm, max. 360 mm erforderlich. Bei Kombination Ein- und / oder Auslauf-Klappe Decken-Nischenbreite = Einlauf- oder Auslauf-Nischenbreite + 45 mm.
LDB Lichte Durchgangsbreite
LDH Lichte Durchgangshöhe
MLB Mauerlichte Breite
MLH Mauerlichte Höhe

Nischen- und Deckenklappen

Teleskop-Feuerschutzschiebetor

Einlauf- und Auslauf-Nischenklappe, Teleskoptor

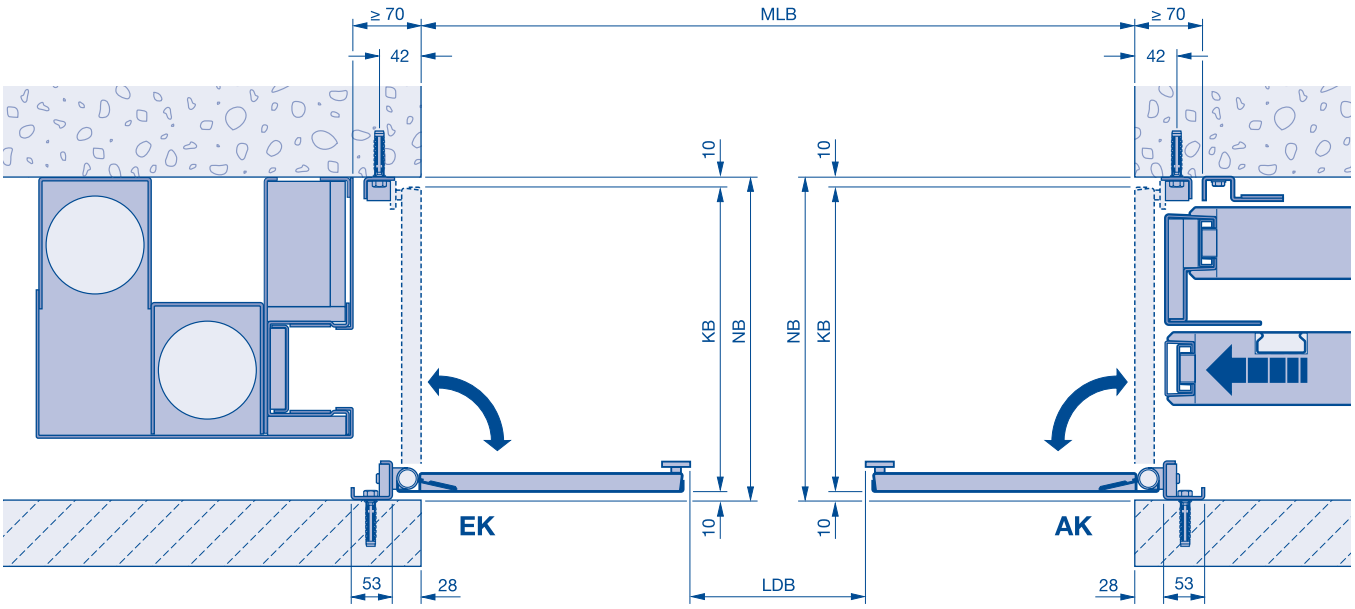

Decken-Nischenklappe, Teleskoptor

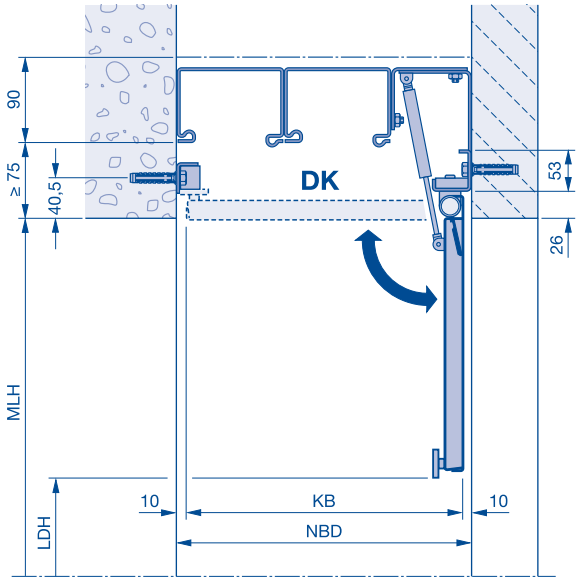

Hinweis:
bei Nischenbreite ≤ 340 mm:
Torblatt mit Muschelgriff beidseits erforderlich (höhenversetzt) bei Option mit eingebauter Gehtür sind beidseits Muscheldrücker und ein Dorma ITS 96 erforderlich.
Nachträglicher Einbau von Nischenklappen in bestehende Toranlagen Aufgrund einer erforderlichen größeren Torüberdeckung **nicht** möglich.
Je nach Breite der Nischenklappen verringert sich die Lichte Durchgangsbreite.
Je nach Breite der Deckenklappen verringert sich die Lichte Durchgangshöhe.

DK Deckenklappe
EK Einlaufklappe
AK Auslaufklappe
KB Klappenbreite
NB Nischenbreite von 305 mm bis 380 mm; bei Option Öffungshilfe Nischenbreite min. 375 mm erforderlich.

NBD Nischenbreite von 330 mm bis 380 mm; bei Option Öffungshilfe Nischenbreite min. 390 mm erforderlich (ACHTUNG: Zulassung Nischenbreite bis 380 mm). Bei Kombination mit Ein- und / oder Auslauf-Klappe Decken-Nischenbreite = Einlauf- oder Auslauf-Nischenbreite +45 mm

LDB Lichte Durchgangsbreite
LDH Lichte Durchgangshöhe
MLB Mauerlichte Breite
MLH Mauerlichte Höhe

Feuerschutzschiebetore mit Schlupftüren

Mindestabstand der Schlupftür von der labyrinthseitigen Laibungskante

Minimale Torbreite beim Einbau einer Schlupftür

Einflügeliges Feuerschutzschiebetor

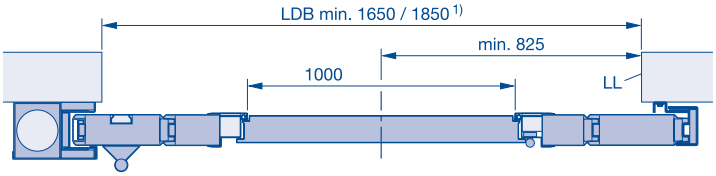

Zweiflügeliges Feuerschutzschiebetor, asymmetrisch

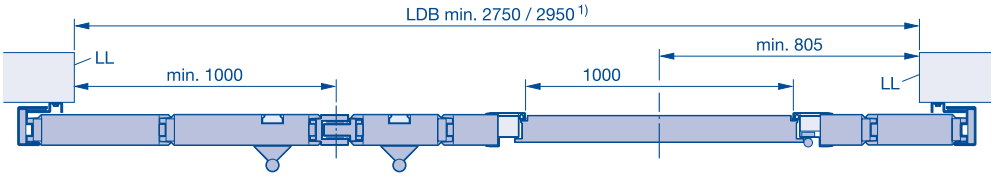

Zweiflügeliges Feuerschutzschiebetor, gleiche Teilung

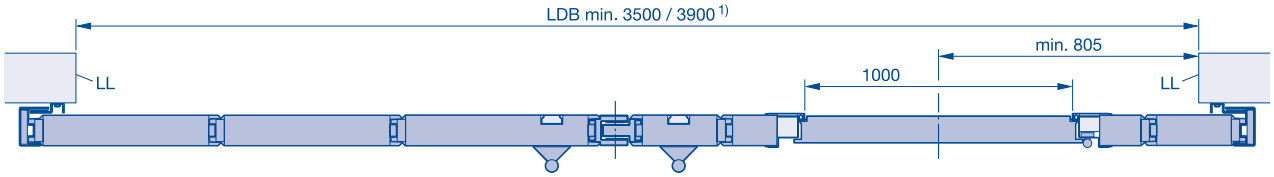

Teleskoptor

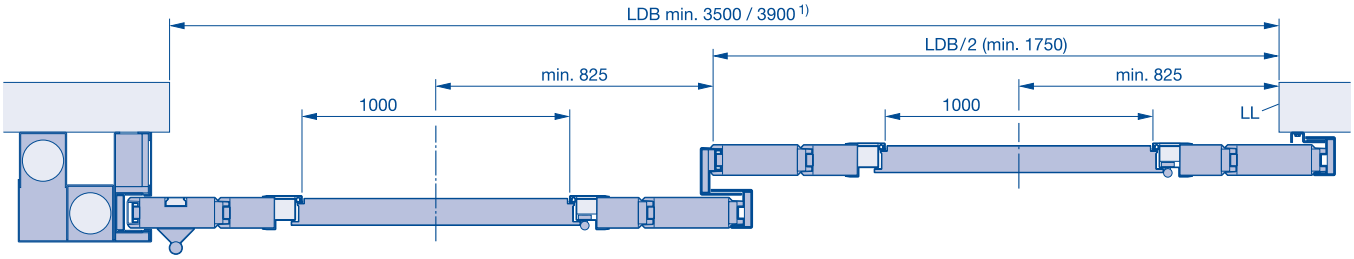

1) Schlupftüren mit einer lichten Durchgangsbreite > 1000 mm

LDB Lichte Durchgangsbreite
LL Labyrinthseitige Laibungskante

Verglasung

Verglasung im Element

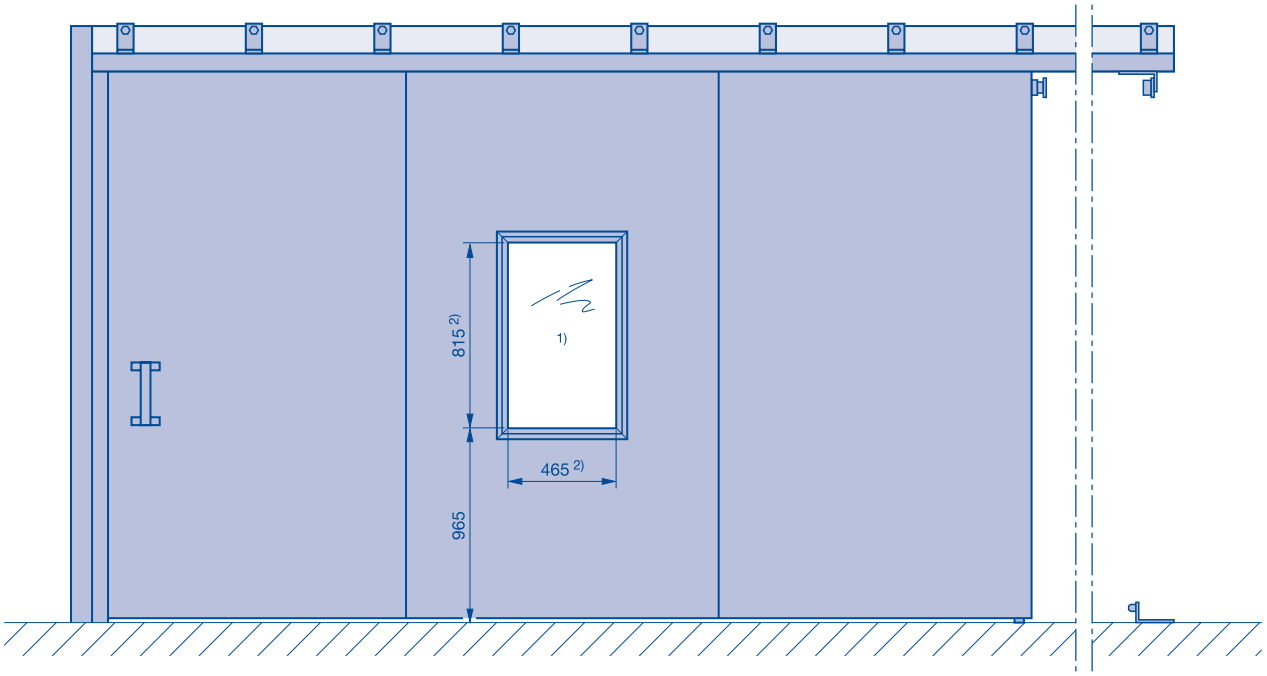

Verglasung in der Schlupftür

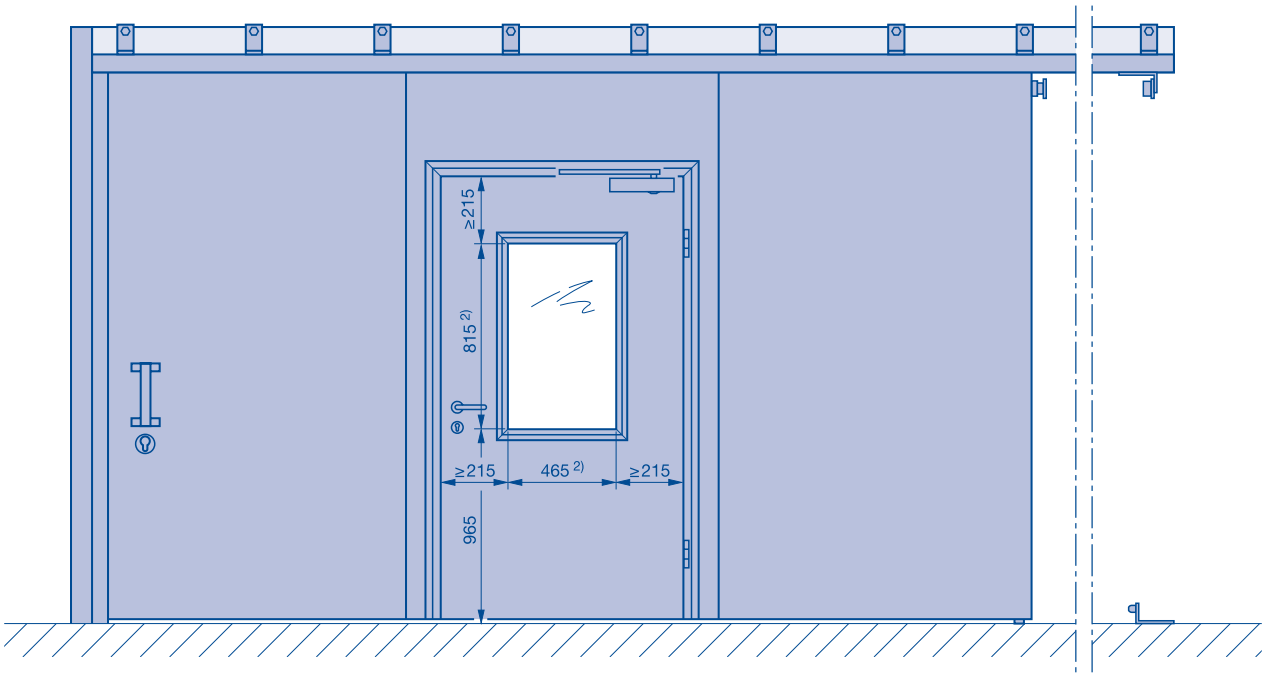

1) Position der Verglasung im Torblatt auf Anfrage.

2) Standard-Glaslichte 465 × 815 mm, max. Glaslichte 500 × 1000 mm

Feuerschutzschiebetore mit Öffnungshilfe

Benötigter Platz im Abstellbereich Öffnungshilfe „Schnetz“

Ein- und zweiflügeliges Feuerschutzschiebetor

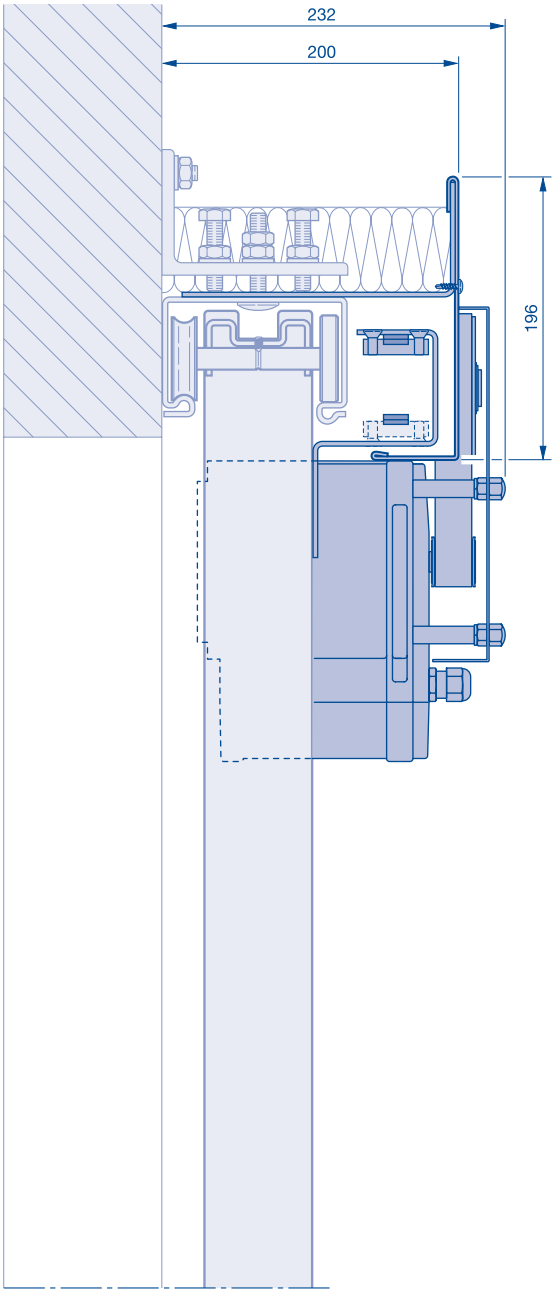

Teleskop-Feuerschutzschiebetor

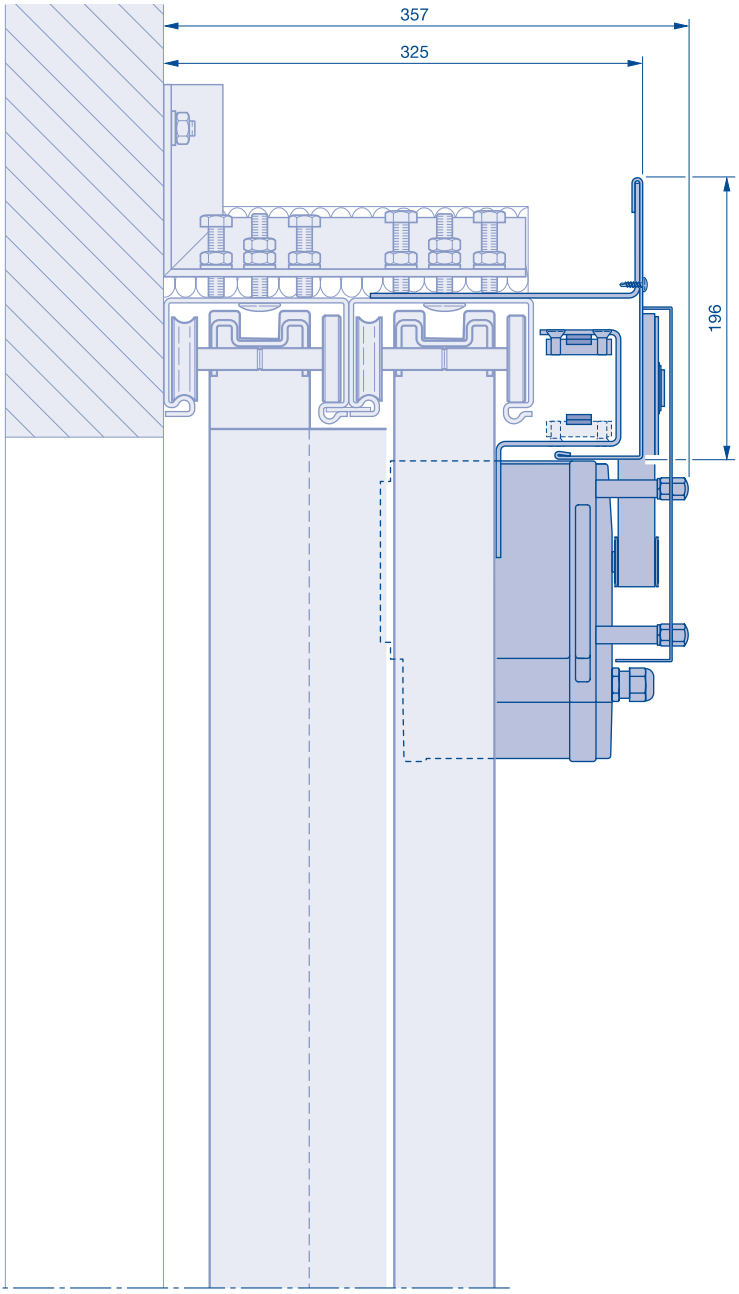

Schlupftür / Drückerpaarungen

T30 Schlupftür – Drückerkombinationen

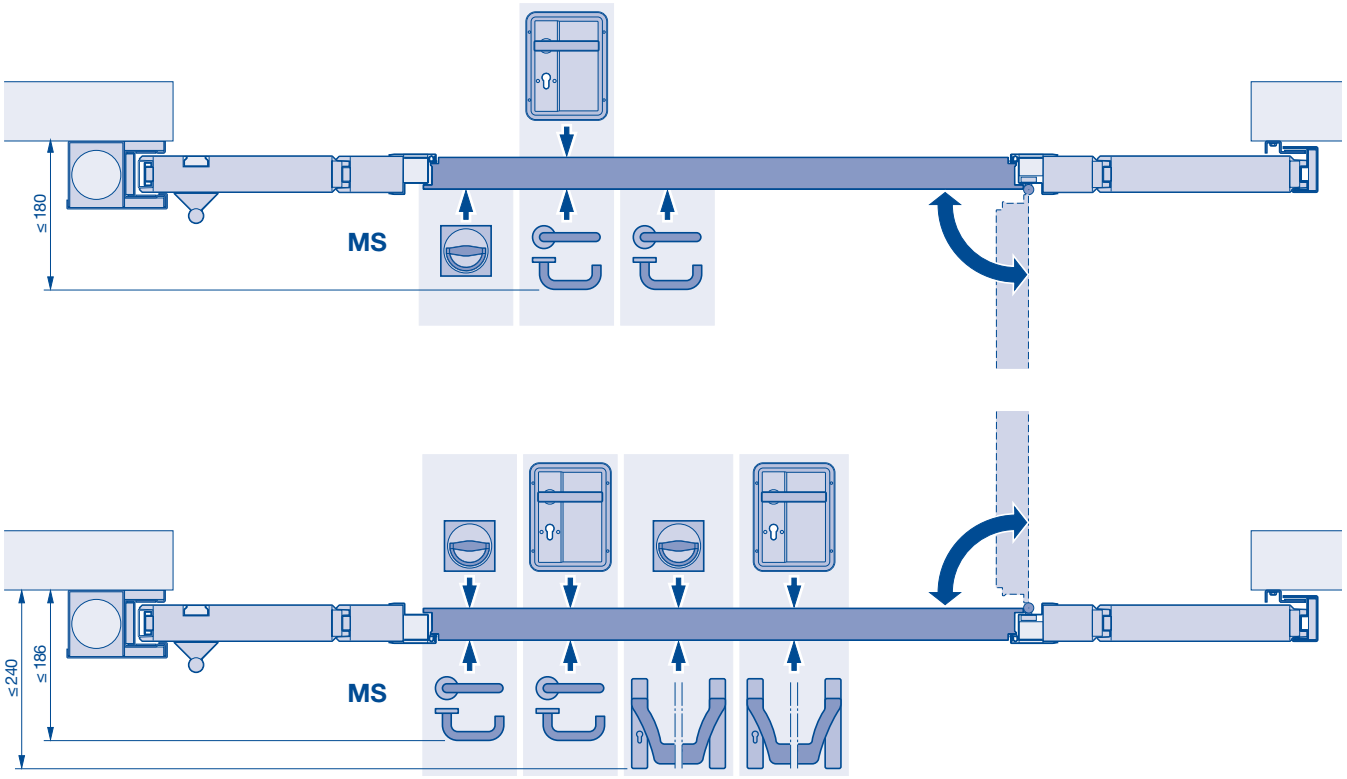

T90

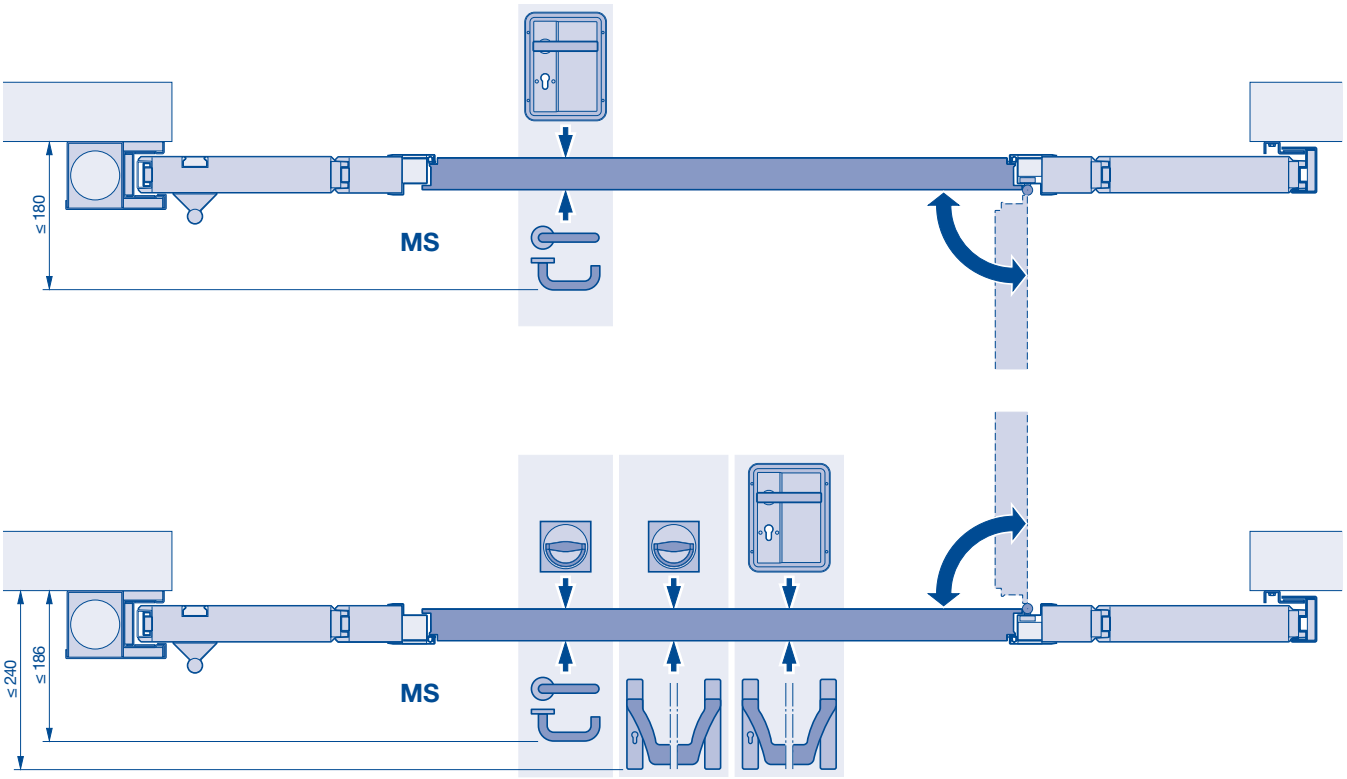

MS Montageseite

Umlenkfaktor und Gewichtskasten
Typ FST 30-1

LDH [mm]	1000	1125	1250	1375	1500	1625	1750	1875	2000	2125	2250	2375	2500	2625	2750	2875	3000	3125	3250	3375	3500	3625	3750	3875	4000	4125	4250	4375	4500	4625	4750	4875	5000	5125	5250	5375	5500	5625	5750	5875	6000	6125	6250	6375
7500	1	1	1	1	1	1	1	1	1	1	1	1	1	1	1	1	1	1	1	1	1	1	1	1	1	1	1	1	1	1	1	1	1	1	1	1	1	1	1	1	1	1	1	1
7375	1	1	1	1	1	1	1	1	1	1	1	1	1	1	1	1	1	1	1	1	1	1	1	1	1	1	1	1	1	1	1	1	1	1	1	1	1	1	1	1	1	1	1	1
7250	1	1	1	1	1	1	1	1	1	1	1	1	1	1	1	1	1	1	1	1	1	1	1	1	1	1	1	1	1	1	1	1	1	1	1	1	1	1	1	1	1	1	1	1
7125	1	1	1	1	1	1	1	1	1	1	1	1	1	1	1	1	1	1	1	1	1	1	1	1	1	1	1	1	1	1	1	1	1	1	1	1	1	1	1	1	1	1	1	1
7000	1	1	1	1	1	1	1	1	1	1	1	1	1	1	1	1	1	1	1	1	1	1	1	1	1	1	1	1	1	1	1	1	1	1	1	1	1	1	1	1	1	1	1	1
6875	1	1	1	1	1	1	1	1	1	1	1	1	1	1	1	1	1	1	1	1	1	1	1	1	1	1	1	1	1	1	1	1	1	1	1	1	1	1	1	1	1	1	1	1
6750	1	1	1	1	1	1	1	1	1	1	1	1	1	1	1	1	1	1	1	1	1	1	1	1	1	1	1	1	1	1	1	1	1	1	1	1	1	1	1	1	1	1	1	1
6625	1	1	1	1	1	1	1	1	1	1	1	1	1	1	1	1	1	1	1	1	1	1	1	1	1	1	1	1	1	1	1	1	1	1	1	1	1	1	1	1	1	1	1	1
6500	1	1	1	1	1	1	1	1	1	1	1	1	1	1	1	1	1	1	1	1	1	1	1	1	1	1	1	1	1	1	1	1	1	1	1	1	1	1	1	1	1	1	1	1
6375	1	1	1	1	1	1	1	1	1	1	1	1	1	1	1	1	1	1	1	1	1	1	1	1	1	1	1	1	1	1	1	1	1	1	1	1	1	1	1	1	1	1	1	1
6250	1	1	1	1	1	1	1	1	1	1	1	1	1	1	1	1	1	1	1	1	1	1	1	1	1	1	1	1	1	1	1	1	1	1	1	1	1	1	1	1	1	1	1	1
6125	1	1	1	1	1	1	1	1	1	1	1	1	1	1	1	1	1	1	1	1	1	1	1	1	1	1	1	1	1	1	1	1	1	1	1	1	1	1	1	1	1	1	1	1
6000	1	1	1	1	1	1	1	1	1	1	1	1	1	1	1	1	1	1	1	1	1	1	1	1	1	1	1	1	1	1	1	1	1	1	1	1	1	1	1	1	1	1	1	1
5875	1	1	1	1	1	1	1	1	1	1	1	1	1	1	1	1	1	1	1	1	1	1	1	1	1	1	1	1	1	1	1	1	1	1	1	1	1	1	1	1	1	1	1	1
5750	1	1	1	1	1	1	1	1	1	1	1	1	1	1	1	1	1	1	1	1	1	1	1	1	1	1	1	1	1	1	1	1	1	1	1	1	1	1	1	1	1	1	1	1
5625	1	1	1	1	1	1	1	1	1	1	1	1	1	1	1	1	1	1	1	1	1	1	1	1	1	1	1	1	1	1	1	1	1	1	1	1	1	1	1	1	1	1	1	1
5500	1	1	1	1	1	1	1	1	1	1	1	1	1	1	1	1	1	1	1	1	1	1	1	1	1	1	1	1	1	1	1	1	1	1	1	1	1	1	1	1	1	1	1	1
5375	1	1	1	1	1	1	1	1	1	1	1	1	1	1	1	1	1	1	1	1	1	1	1	1	1	1	1	1	1	1	1	1	1	1	1	1	1	1	1	1	1	1	1	1
5250	1	1	1	1	1	1	1	1	1	1	1	1	1	1	1	1	1	1	1	1	1	1	1	1	1	1	1	1	1	1	1	1	1	1	1	1	1	1	1	1	1	1	1	1
5125	1	1	1	1	1	1	1	1	1	1	1	1	1	1	1	1	1	1	1	1	1	1	1	1	1	1	1	1	1	1	1	1	1	1	1	1	1	1	1	1	1	1	1	1
5000	1	1	1	1	1	1	1	1	1	1	1	1	1	1	1	1	1	1	1	1	1	1	1	1	1	1	1	1	1	1	1	1	1	1	1	1	1	1	1	1	1	1	1	1
4875	1	1	1	1	1	1	1	1	1	1	1	1	1	1	1	1	1	1	1	1	1	1	1	1	1	1	1	1	1	1	1	1	1	1	1	1	1	1	1	1	1	1	1	1
4750	1	1	1	1	1	1	1	1	1	1	1	1	1	1	1	1	1	1	1	1	1	1	1	1	1	1	1	1	1	1	1	1	1	1	1	1	1	1	1	1	1	1	1	1
4625	1	1	1	1	1	1	1	1	1	1	1	1	1	1	1	1	1	1	1	1	1	1	1	1	1	1	1	1	1	1	1	1	1	1	1	1	1	1	1	1	1	1	1	1
4500	1	1	1	1	1	1	1	1	1	1	1	1	1	1	1	1	1	1	1	1	1	1	1	1	1	1	1	1	1	1	1	1	1	1	1	1	1	1	1	1	1	1	1	1
4375	1	1	1	1	1	1	1	1	1	1	1	1	1	1	1	1	1	1	1	1	1	1	1	1	1	1	1	1	1	1	1	1	1	1	1	1	1	1	1	1	1	1	1	1
4250	1	1	1	1	1	1	1	1	1	1	1	1	1	1	1	1	1	1	1	1	1	1	1	1	1	1	1	1	1	1	1	1	1	1	1	1	1	1	1	1	1	1	1	1
4125	1	1	1	1	1	1	1	1	1	1	1	1	1	1	1	1	1	1	1	1	1	1	1	1	1	1	1	1	1	1	1	1	1	1	1	1	1	1	1	1	1	1	1	1
4000	1	1	1	1	1	1	1	1	1	1	1	1	1	1	1	1	1	1	1	1	1	1	1	1	1	1	1	1	1	1	1	1	1	1	1	1	1	1	1	1	1	1	1	1
3875	1	1	1	1	1	1	1	1	1	1	1	1	1	1	1	1	1	1	1	1	1	1	1	1	1	1	1	1	1	1	1	1	1	1	1	1	1	1	1	1	1	1	1	1
3750	1	1	1	1	1	1	1	1	1	1	1	1	1	1	1	1	1	1	1	1	1	1	1	1	1	1	1	1	1	1	1	1	1	1	1	1	1	1	1	1	1	1	1	1
3625	1	1	1	1	1	1	1	1	1	1	1	1	1	1	1	1	1	1	1	1	1	1	1	1	1	1	1	1	1	1	1	1	1	1	1	1	1	1	1	1	1	1	1	1
3500	1	1	1	1	1	1	1	1	1	1	1	1	1	1	1	1	1	1	1	1	1	1	1	1	1	1	1	1	1	1	1	1	1	1	1	1	1	1	1	1	1	1	1	1
3375	1	1	1	1	1	1	1	1	1	1	1	1	1	1	1	1	1	1	1	1	1	1	1	1	1	1	1	1	1	1	1	1	1	1	1	1	1	1	1	1	1	1	1	1
3250	1	1	1	1	1	1	1	1	1	1	1	1	1	1	1	1	1	1	1	1	1	1	1	1	1	1	1	1	1	1	1	1	1	1	1	1	1	1	1	1	1	1	1	1
3125	1	1	1	1	1	1	1	1	1	1	1	1	1	1	1	1	1	1	1	1	1	1	1	1	1	1	1	1	1	1	1	1	1	1	1	1	1	1	1	1	1	1	1	1
3000	1	1	1	1	1	1	1	1	1	1	1	1	1	1	1	1	1	1	1	1	1	1	1	1	1	1	1	1	1	1	1	1	1	1	1	1	1	1	1	1	1	1	1	1
2875	1	1	1	1	1	1	1	1	1	1	1	1	1	1	1	1	1	1	1	1	1	1	1	1	1	1	1	1	1	1	1	1	1	1	1	1	1	1	1	1	1	1	1	1
2750	1	1	1	1	1	1	1	1	1	1	1	1	1	1	1	1	1	1	1	1	1	1	1	1	1	1	1	1	1	1	1	1	1	1	1	1	1	1	1	1	1	1	1	1
2625	1	1	1	1	1	1	1	1	1	1	1	1	1	1	1	1	1	1	1	1	1	1	1	1	1	1	1	1	1	1	1	1	1	1	1	1	1	1	1	1	1	1	1	2
2500	1	1	1	1	1	1	1	1	1	1	1	1	1	1	1	1	1	1	1	1	1	1	1	1	1	1	1	1	1	1	1	1	1	1	1	1	1	1	1	1	1	2	2	2
2375	1	1	1	1	1	1	1	1	1	1	1	1	1	1	1	1	1	1	1	1	1	1	1	1	1	1	1	1	1	1	1	1	1	1	1	1	1	1	1	2	2	2	2	2
2250	1	1	1	1	1	1	1	1	1	1	1	1	1	1	1	1	1	1	1	1	1	1	1	1	1	1	1	1	1	1	1	1	1	1	1	1	1	2	2	2	2	2	2	2
2125	1	1	1	1	1	1	1	1	1	1	1	1	1	1	1	1	1	1	1	1	1	1	1	1	1	1	1	1	1	1	1	1	1	1	1	2	2	2	2	2	2	2	2	2
2000	1	1	1	1	1	1	1	1	1	1	1	1	1	1	1	1	1	1	1	1	1	1	1	1	1	1	1	1	1	1	2	2	2	2	2	2	2	2	2	2	2	2	2	2

LDB [mm]

1 Gewichtskasten
2 Gewichtskästen
3 Gewichtskästen
4 Gewichtskästen
5 Gewichtskästen
mehr als 5 Gewichtskästen

LDH Lichte Durchgangshöhe
LDB Lichte Durchgangsbreite

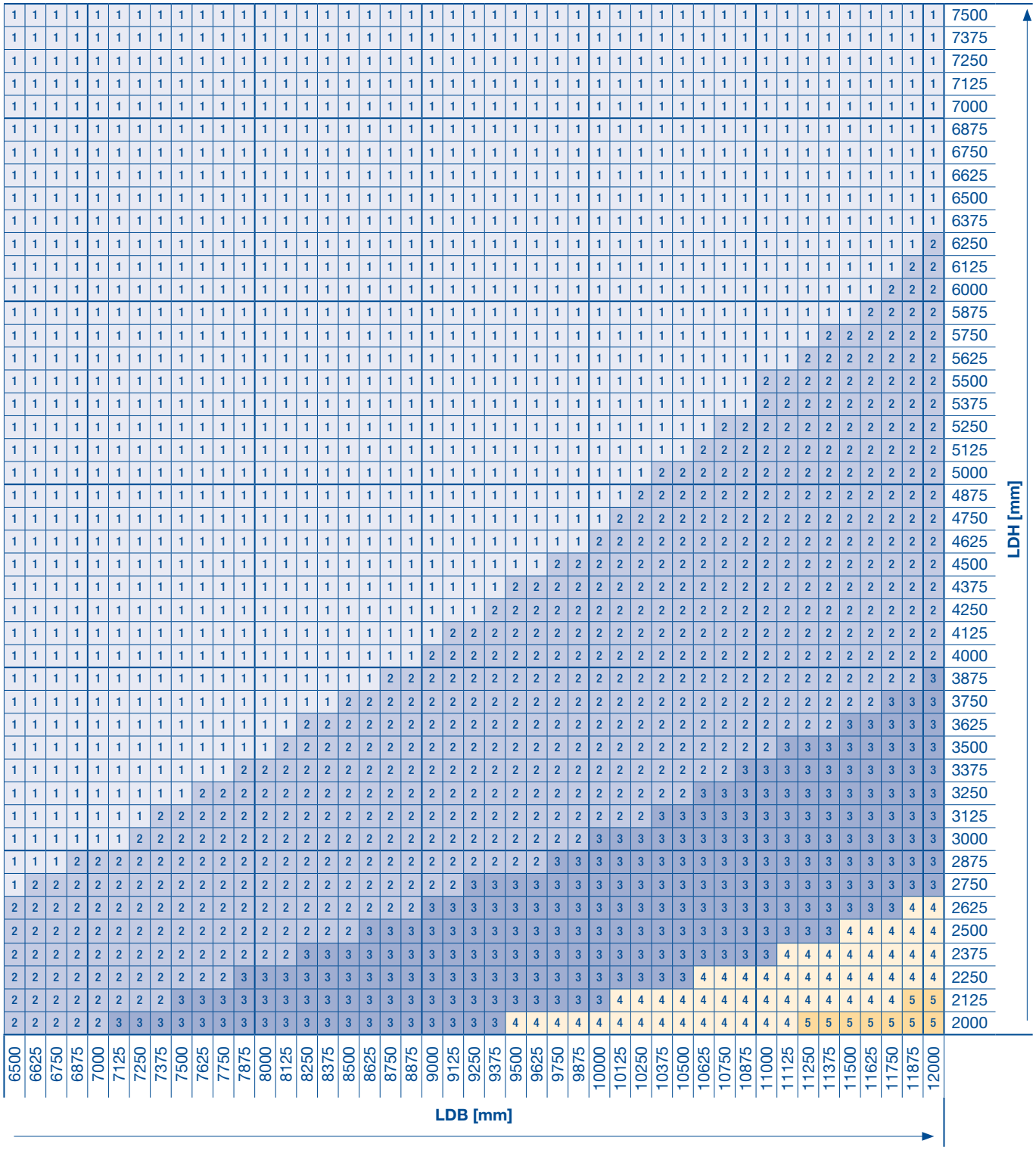
LDH [mm]
LDB [mm]

Umlenkfaktor und Gewichtskasten
Typ FST 90-1

LDH [mm]	1000	1125	1250	1375	1500	1625	1750	1875	2000	2125	2250	2375	2500	2625	2750	2875	3000	3125	3250	3375	3500	3625	3750	3875	4000	4125	4250	4375	4500	4625	4750	4875	5000	5125	5250	5375	5500	5625	5750	5875	6000	6125	6250	6375
7500	1	1	1	1	1	1	1	1	1	1	1	1	1	1	1	1	1	1	1	1	1	1	1	1	1	1	1	1	1	1	1	1	1	1	1	1	1	1	1	1	1	1	1	1
7375	1	1	1	1	1	1	1	1	1	1	1	1	1	1	1	1	1	1	1	1	1	1	1	1	1	1	1	1	1	1	1	1	1	1	1	1	1	1	1	1	1	1	1	1
7250	1	1	1	1	1	1	1	1	1	1	1	1	1	1	1	1	1	1	1	1	1	1	1	1	1	1	1	1	1	1	1	1	1	1	1	1	1	1	1	1	1	1	1	1
7125	1	1	1	1	1	1	1	1	1	1	1	1	1	1	1	1	1	1	1	1	1	1	1	1	1	1	1	1	1	1	1	1	1	1	1	1	1	1	1	1	1	1	1	1
7000	1	1	1	1	1	1	1	1	1	1	1	1	1	1	1	1	1	1	1	1	1	1	1	1	1	1	1	1	1	1	1	1	1	1	1	1	1	1	1	1	1	1	1	1
6875	1	1	1	1	1	1	1	1	1	1	1	1	1	1	1	1	1	1	1	1	1	1	1	1	1	1	1	1	1	1	1	1	1	1	1	1	1	1	1	1	1	1	1	1
6750	1	1	1	1	1	1	1	1	1	1	1	1	1	1	1	1	1	1	1	1	1	1	1	1	1	1	1	1	1	1	1	1	1	1	1	1	1	1	1	1	1	1	1	1
6625	1	1	1	1	1	1	1	1	1	1	1	1	1	1	1	1	1	1	1	1	1	1	1	1	1	1	1	1	1	1	1	1	1	1	1	1	1	1	1	1	1	1	1	1
6500	1	1	1	1	1	1	1	1	1	1	1	1	1	1	1	1	1	1	1	1	1	1	1	1	1	1	1	1	1	1	1	1	1	1	1	1	1	1	1	1	1	1	1	1
6375	1	1	1	1	1	1	1	1	1	1	1	1	1	1	1	1	1	1	1	1	1	1	1	1	1	1	1	1	1	1	1	1	1	1	1	1	1	1	1	1	1	1	1	1
6250	1	1	1	1	1	1	1	1	1	1	1	1	1	1	1	1	1	1	1	1	1	1	1	1	1	1	1	1	1	1	1	1	1	1	1	1	1	1	1	1	1	1	1	1
6125	1	1	1	1	1	1	1	1	1	1	1	1	1	1	1	1	1	1	1	1	1	1	1	1	1	1	1	1	1	1	1	1	1	1	1	1	1	1	1	1	1	1	1	1
6000	1	1	1	1	1	1	1	1	1	1	1	1	1	1	1	1	1	1	1	1	1	1	1	1	1	1	1	1	1	1	1	1	1	1	1	1	1	1	1	1	1	1	1	1
5875	1	1	1	1	1	1	1	1	1	1	1	1	1	1	1	1	1	1	1	1	1	1	1	1	1	1	1	1	1	1	1	1	1	1	1	1	1	1	1	1	1	1	1	1
5750	1	1	1	1	1	1	1	1	1	1	1	1	1	1	1	1	1	1	1	1	1	1	1	1	1	1	1	1	1	1	1	1	1	1	1	1	1	1	1	1	1	1	1	1
5625	1	1	1	1	1	1	1	1	1	1	1	1	1	1	1	1	1	1	1	1	1	1	1	1	1	1	1	1	1	1	1	1	1	1	1	1	1	1	1	1	1	1	1	1
5500	1	1	1	1	1	1	1	1	1	1	1	1	1	1	1	1	1	1	1	1	1	1	1	1	1	1	1	1	1	1	1	1	1	1	1	1	1	1	1	1	1	1	1	1
5375	1	1	1	1	1	1	1	1	1	1	1	1	1	1	1	1	1	1	1	1	1	1	1	1	1	1	1	1	1	1	1	1	1	1	1	1	1	1	1	1	1	1	1	1
5250	1	1	1	1	1	1	1	1	1	1	1	1	1	1	1	1	1	1	1	1	1	1	1	1	1	1	1	1	1	1	1	1	1	1	1	1	1	1	1	1	1	1	1	1
5125	1	1	1	1	1	1	1	1	1	1	1	1	1	1	1	1	1	1	1	1	1	1	1	1	1	1	1	1	1	1	1	1	1	1	1	1	1	1	1	1	1	1	1	1
5000	1	1	1	1	1	1	1	1	1	1	1	1	1	1	1	1	1	1	1	1	1	1	1	1	1	1	1	1	1	1	1	1	1	1	1	1	1	1	1	1	1	1	1	1
4875	1	1	1	1	1	1	1	1	1	1	1	1	1	1	1	1	1	1	1	1	1	1	1	1	1	1	1	1	1	1	1	1	1	1	1	1	1	1	1	1	1	1	1	1
4750	1	1	1	1	1	1	1	1	1	1	1	1	1	1	1	1	1	1	1	1	1	1	1	1	1	1	1	1	1	1	1	1	1	1	1	1	1	1	1	1	1	1	1	1
4625	1	1	1	1	1	1	1	1	1	1	1	1	1	1	1	1	1	1	1	1	1	1	1	1	1	1	1	1	1	1	1	1	1	1	1	1	1	1	1	1	1	1	1	1
4500	1	1	1	1	1	1	1	1	1	1	1	1	1	1	1	1	1	1	1	1	1	1	1	1	1	1	1	1	1	1	1	1	1	1	1	1	1	1	1	1	1	1	1	1
4375	1	1	1	1	1	1	1	1	1	1	1	1	1	1	1	1	1	1	1	1	1	1	1	1	1	1	1	1	1	1	1	1	1	1	1	1	1	1	1	1	1	1	1	1
4250	1	1	1	1	1	1	1	1	1	1	1	1	1	1	1	1	1	1	1	1	1	1	1	1	1	1	1	1	1	1	1	1	1	1	1	1	1	1	1	1	1	1	1	1
4125	1	1	1	1	1	1	1	1	1	1	1	1	1	1	1	1	1	1	1	1	1	1	1	1	1	1	1	1	1	1	1	1	1	1	1	1	1	1	1	1	1	1	1	1
4000	1	1	1	1	1	1	1	1	1	1	1	1	1	1	1	1	1	1	1	1	1	1	1	1	1	1	1	1	1	1	1	1	1	1	1	1	1	1	1	1	1	1	1	1
3875	1	1	1	1	1	1	1	1	1	1	1	1	1	1	1	1	1	1	1	1	1	1	1	1	1	1	1	1	1	1	1	1	1	1	1	1	1	1	1	1	1	1	1	1
3750	1	1	1	1	1	1	1	1	1	1	1	1	1	1	1	1	1	1	1	1	1	1	1	1	1	1	1	1	1	1	1	1	1	1	1	1	1	1	1	1	1	1	1	1
3625	1	1	1	1	1	1	1	1	1	1	1	1	1	1	1	1	1	1	1	1	1	1	1	1	1	1	1	1	1	1	1	1	1	1	1	1	1	1	1	1	1	1	1	1
3500	1	1	1	1	1	1	1	1	1	1	1	1	1	1	1	1	1	1	1	1	1	1	1	1	1	1	1	1	1	1	1	1	1	1	1	1	1	1	1	1	1	1	1	1
3375	1	1	1	1	1	1	1	1	1	1	1	1	1	1	1	1	1	1	1	1	1	1	1	1	1	1	1	1	1	1	1	1	1	1	1	1	1	1	1	1	1	1	1	1
3250	1	1	1	1	1	1	1	1	1	1	1	1	1	1	1	1	1	1	1	1	1	1	1	1	1	1	1	1	1	1	1	1	1	1	1	1	1	1	1	1	1	1	1	1
3125	1	1	1	1	1	1	1	1	1	1	1	1	1	1	1	1	1	1	1	1	1	1	1	1	1	1	1	1	1	1	1	1	1	1	1	1	1	1	1	1	1	1	1	1
3000	1	1	1	1	1	1	1	1	1	1	1	1	1	1	1	1	1	1	1	1	1	1	1	1	1	1	1	1	1	1	1	1	1	1	1	1	1	1	1	1	1	1	1	1
2875	1	1	1	1	1	1	1	1	1	1	1	1	1	1	1	1	1	1	1	1	1	1	1	1	1	1	1	1	1	1	1	1	1	1	1	1	1	1	1	1	1	1	1	2
2750	1	1	1	1	1	1	1	1	1	1	1	1	1	1	1	1	1	1	1	1	1	1	1	1	1	1	1	1	1	1	1	1	1	1	1	1	1	1	1	1	1	1	2	2
2625	1	1	1	1	1	1	1	1	1	1	1	1	1	1	1	1	1	1	1	1	1	1	1	1	1	1	1	1	1	1	1	1	1	1	1	1	1	1	1	1	2	2	2	2
2500	1	1	1	1	1	1	1	1	1	1	1	1	1	1	1	1	1	1	1	1	1	1	1	1	1	1	1	1	1	1	1	1	1	1	1	1	1	1	1	2	2	2	2	2
2375	1	1	1	1	1	1	1	1	1	1	1	1	1	1	1	1	1	1	1	1	1	1	1	1	1	1	1	1	1	1	1	1	1	1	1	1	1	2	2	2	2	2	2	2
2250	1	1	1	1	1	1	1	1	1	1	1	1	1	1	1	1	1	1	1	1	1	1	1	1	1	1	1	1	1	1	1	1	1	2	2	2	2	2	2	2	2	2	2	2
2125	1	1	1	1	1	1	1	1	1	1	1	1	1	1	1	1	1	1	1	1	1	1	1	1	1	1	1	1	1	1	1	1	2	2	2	2	2	2	2	2	2	2	2	2
2000	1	1	1	1	1	1	1	1	1	1	1	1	1	1	1	1	1	1	1	1	1	1	1	1	1	1	1	1	1	1	2	2	2	2	2	2	2	2	2	2	2	2	2	2

LDB [mm]

1 Gewichtskasten
2 Gewichtskästen
3 Gewichtskästen
4 Gewichtskästen
5 Gewichtskästen
mehr als 5 Gewichtskästen

LDH Lichte Durchgangshöhe
LDB Lichte Durchgangsbreite

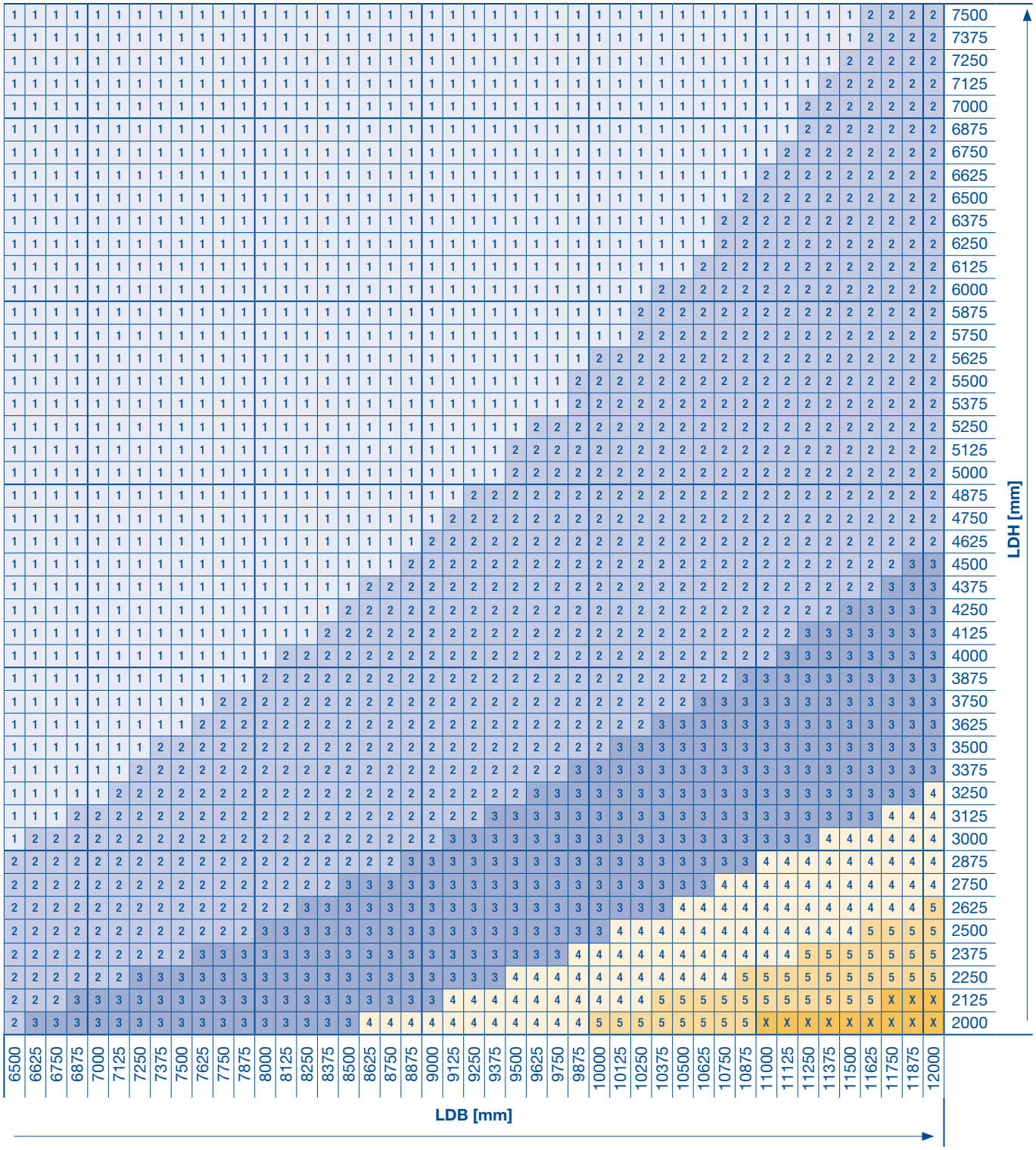
LDH [mm]
LDB [mm]
6500 6625 6750 6875 7000 7125 7250 7375 7500 7625 7750 7875 8000 8125 8250 8375 8500 8625 8750 8875 9000 9125 9250 9375 9500 9625 9750 9875 10000 10125 10250 10375 10500 10625 10750 10875 11000 11125 11250 11375 11500 11625 11750 11875 12000

Umlenkfaktor und Gewichtskasten
Typ FST 30-2

LDH [mm]	1000	1125	1250	1375	1500	1625	1750	1875	2000	2125	2250	2375	2500	2625	2750	2875	3000	3125	3250	3375	3500	3625	3750	3875	4000	4125	4250	4375	4500	4625	4750	4875	5000	5125	5250	5375	5500	5625	5750	5875	6000	6125	6250	6375
7500	1	1	1	1	1	1	1	1	1	1	1	1	1	1	1	1	1	1	1	1	1	1	1	1	1	1	1	1	1	1	1	1	1	1	1	1	1	1	1	1	1	1	1	1
7375	1	1	1	1	1	1	1	1	1	1	1	1	1	1	1	1	1	1	1	1	1	1	1	1	1	1	1	1	1	1	1	1	1	1	1	1	1	1	1	1	1	1	1	1
7250	1	1	1	1	1	1	1	1	1	1	1	1	1	1	1	1	1	1	1	1	1	1	1	1	1	1	1	1	1	1	1	1	1	1	1	1	1	1	1	1	1	1	1	1
7125	1	1	1	1	1	1	1	1	1	1	1	1	1	1	1	1	1	1	1	1	1	1	1	1	1	1	1	1	1	1	1	1	1	1	1	1	1	1	1	1	1	1	1	1
7000	1	1	1	1	1	1	1	1	1	1	1	1	1	1	1	1	1	1	1	1	1	1	1	1	1	1	1	1	1	1	1	1	1	1	1	1	1	1	1	1	1	1	1	1
6875	1	1	1	1	1	1	1	1	1	1	1	1	1	1	1	1	1	1	1	1	1	1	1	1	1	1	1	1	1	1	1	1	1	1	1	1	1	1	1	1	1	1	1	1
6750	1	1	1	1	1	1	1	1	1	1	1	1	1	1	1	1	1	1	1	1	1	1	1	1	1	1	1	1	1	1	1	1	1	1	1	1	1	1	1	1	1	1	1	1
6625	1	1	1	1	1	1	1	1	1	1	1	1	1	1	1	1	1	1	1	1	1	1	1	1	1	1	1	1	1	1	1	1	1	1	1	1	1	1	1	1	1	1	1	1
6500	1	1	1	1	1	1	1	1	1	1	1	1	1	1	1	1	1	1	1	1	1	1	1	1	1	1	1	1	1	1	1	1	1	1	1	1	1	1	1	1	1	1	1	1
6375	1	1	1	1	1	1	1	1	1	1	1	1	1	1	1	1	1	1	1	1	1	1	1	1	1	1	1	1	1	1	1	1	1	1	1	1	1	1	1	1	1	1	1	1
6250	1	1	1	1	1	1	1	1	1	1	1	1	1	1	1	1	1	1	1	1	1	1	1	1	1	1	1	1	1	1	1	1	1	1	1	1	1	1	1	1	1	1	1	1
6125	1	1	1	1	1	1	1	1	1	1	1	1	1	1	1	1	1	1	1	1	1	1	1	1	1	1	1	1	1	1	1	1	1	1	1	1	1	1	1	1	1	1	1	1
6000	1	1	1	1	1	1	1	1	1	1	1	1	1	1	1	1	1	1	1	1	1	1	1	1	1	1	1	1	1	1	1	1	1	1	1	1	1	1	1	1	1	1	1	1
5875	1	1	1	1	1	1	1	1	1	1	1	1	1	1	1	1	1	1	1	1	1	1	1	1	1	1	1	1	1	1	1	1	1	1	1	1	1	1	1	1	1	1	1	1
5750	1	1	1	1	1	1	1	1	1	1	1	1	1	1	1	1	1	1	1	1	1	1	1	1	1	1	1	1	1	1	1	1	1	1	1	1	1	1	1	1	1	1	1	1
5625	1	1	1	1	1	1	1	1	1	1	1	1	1	1	1	1	1	1	1	1	1	1	1	1	1	1	1	1	1	1	1	1	1	1	1	1	1	1	1	1	1	1	1	1
5500	1	1	1	1	1	1	1	1	1	1	1	1	1	1	1	1	1	1	1	1	1	1	1	1	1	1	1	1	1	1	1	1	1	1	1	1	1	1	1	1	1	1	1	1
5375	1	1	1	1	1	1	1	1	1	1	1	1	1	1	1	1	1	1	1	1	1	1	1	1	1	1	1	1	1	1	1	1	1	1	1	1	1	1	1	1	1	1	1	1
5250	1	1	1	1	1	1	1	1	1	1	1	1	1	1	1	1	1	1	1	1	1	1	1	1	1	1	1	1	1	1	1	1	1	1	1	1	1	1	1	1	1	1	1	1
5125	1	1	1	1	1	1	1	1	1	1	1	1	1	1	1	1	1	1	1	1	1	1	1	1	1	1	1	1	1	1	1	1	1	1	1	1	1	1	1	1	1	1	1	1
5000	1	1	1	1	1	1	1	1	1	1	1	1	1	1	1	1	1	1	1	1	1	1	1	1	1	1	1	1	1	1	1	1	1	1	1	1	1	1	1	1	1	1	1	1
4875	1	1	1	1	1	1	1	1	1	1	1	1	1	1	1	1	1	1	1	1	1	1	1	1	1	1	1	1	1	1	1	1	1	1	1	1	1	1	1	1	1	1	1	1
4750	1	1	1	1	1	1	1	1	1	1	1	1	1	1	1	1	1	1	1	1	1	1	1	1	1	1	1	1	1	1	1	1	1	1	1	1	1	1	1	1	1	1	1	1
4625	1	1	1	1	1	1	1	1	1	1	1	1	1	1	1	1	1	1	1	1	1	1	1	1	1	1	1	1	1	1	1	1	1	1	1	1	1	1	1	1	1	1	1	1
4500	1	1	1	1	1	1	1	1	1	1	1	1	1	1	1	1	1	1	1	1	1	1	1	1	1	1	1	1	1	1	1	1	1	1	1	1	1	1	1	1	1	1	1	1
4375	1	1	1	1	1	1	1	1	1	1	1	1	1	1	1	1	1	1	1	1	1	1	1	1	1	1	1	1	1	1	1	1	1	1	1	1	1	1	1	1	1	1	1	1
4250	1	1	1	1	1	1	1	1	1	1	1	1	1	1	1	1	1	1	1	1	1	1	1	1	1	1	1	1	1	1	1	1	1	1	1	1	1	1	1	1	1	1	1	1
4125	1	1	1	1	1	1	1	1	1	1	1	1	1	1	1	1	1	1	1	1	1	1	1	1	1	1	1	1	1	1	1	1	1	1	1	1	1	1	1	1	1	1	1	1
4000	1	1	1	1	1	1	1	1	1	1	1	1	1	1	1	1	1	1	1	1	1	1	1	1	1	1	1	1	1	1	1	1	1	1	1	1	1	1	1	1	1	1	1	1
3875	1	1	1	1	1	1	1	1	1	1	1	1	1	1	1	1	1	1	1	1	1	1	1	1	1	1	1	1	1	1	1	1	1	1	1	1	1	1	1	1	1	1	1	1
3750	1	1	1	1	1	1	1	1	1	1	1	1	1	1	1	1	1	1	1	1	1	1	1	1	1	1	1	1	1	1	1	1	1	1	1	1	1	1	1	1	1	1	1	1
3625	1	1	1	1	1	1	1	1	1	1	1	1	1	1	1	1	1	1	1	1	1	1	1	1	1	1	1	1	1	1	1	1	1	1	1	1	1	1	1	1	1	1	1	1
3500	1	1	1	1	1	1	1	1	1	1	1	1	1	1	1	1	1	1	1	1	1	1	1	1	1	1	1	1	1	1	1	1	1	1	1	1	1	1	1	1	1	1	1	1
3375	1	1	1	1	1	1	1	1	1	1	1	1	1	1	1	1	1	1	1	1	1	1	1	1	1	1	1	1	1	1	1	1	1	1	1	1	1	1	1	1	1	1	1	1
3250	1	1	1	1	1	1	1	1	1	1	1	1	1	1	1	1	1	1	1	1	1	1	1	1	1	1	1	1	1	1	1	1	1	1	1	1	1	1	1	1	1	1	1	1
3125	1	1	1	1	1	1	1	1	1	1	1	1	1	1	1	1	1	1	1	1	1	1	1	1	1	1	1	1	1	1	1	1	1	1	1	1	1	1	1	1	1	1	1	1
3000	1	1	1	1	1	1	1	1	1	1	1	1	1	1	1	1	1	1	1	1	1	1	1	1	1	1	1	1	1	1	1	1	1	1	1	1	1	1	1	1	1	1	1	1
2875	1	1	1	1	1	1	1	1	1	1	1	1	1	1	1	1	1	1	1	1	1	1	1	1	1	1	1	1	1	1	1	1	1	1	1	1	1	1	1	1	1	1	1	1
2750	1	1	1	1	1	1	1	1	1	1	1	1	1	1	1	1	1	1	1	1	1	1	1	1	1	1	1	1	1	1	1	1	1	1	1	1	1	1	1	1	1	1	1	1
2625	1	1	1	1	1	1	1	1	1	1	1	1	1	1	1	1	1	1	1	1	1	1	1	1	1	1	1	1	1	1	1	1	1	1	1	1	1	1	1	1	1	1	2	2
2500	1	1	1	1	1	1	1	1	1	1	1	1	1	1	1	1	1	1	1	1	1	1	1	1	1	1	1	1	1	1	1	1	1	1	1	1	1	1	1	1	2	2	2	2
2375	1	1	1	1	1	1	1	1	1	1	1	1	1	1	1	1	1	1	1	1	1	1	1	1	1	1	1	1	1	1	1	1	1	1	1	1	1	2	2	2	2	2	2	2
2250	1	1	1	1	1	1	1	1	1	1	1	1	1	1	1	1	1	1	1	1	1	1	1	1	1	1	1	1	1	1	1	1	1	1	1	2	2	2	2	2	2	2	2	2
2125	1	1	1	1	1	1	1	1	1	1	1	1	1	1	1	1	1	1	1	1	1	1	1	1	1	1	1	1	1	1	1	1	1	2	2	2	2	2	2	2	2	2	2	2
2000	1	1	1	1	1	1	1	1	1	1	1	1	1	1	1	1	1	1	1	1	1	1	1	1	1	1	1	1	1	2	2	2	2	2	2	2	2	2	2	2	2	2	2	2

Flügelteilung [mm]

- 1 Gewichtskasten
- 2 Gewichtskästen
- 3 Gewichtskästen
- 4 Gewichtskästen
- 5 Gewichtskästen
- mehr als 5 Gewichtskästen

LDH Lichte Durchgangshöhe
LDB Lichte Durchgangsbreite

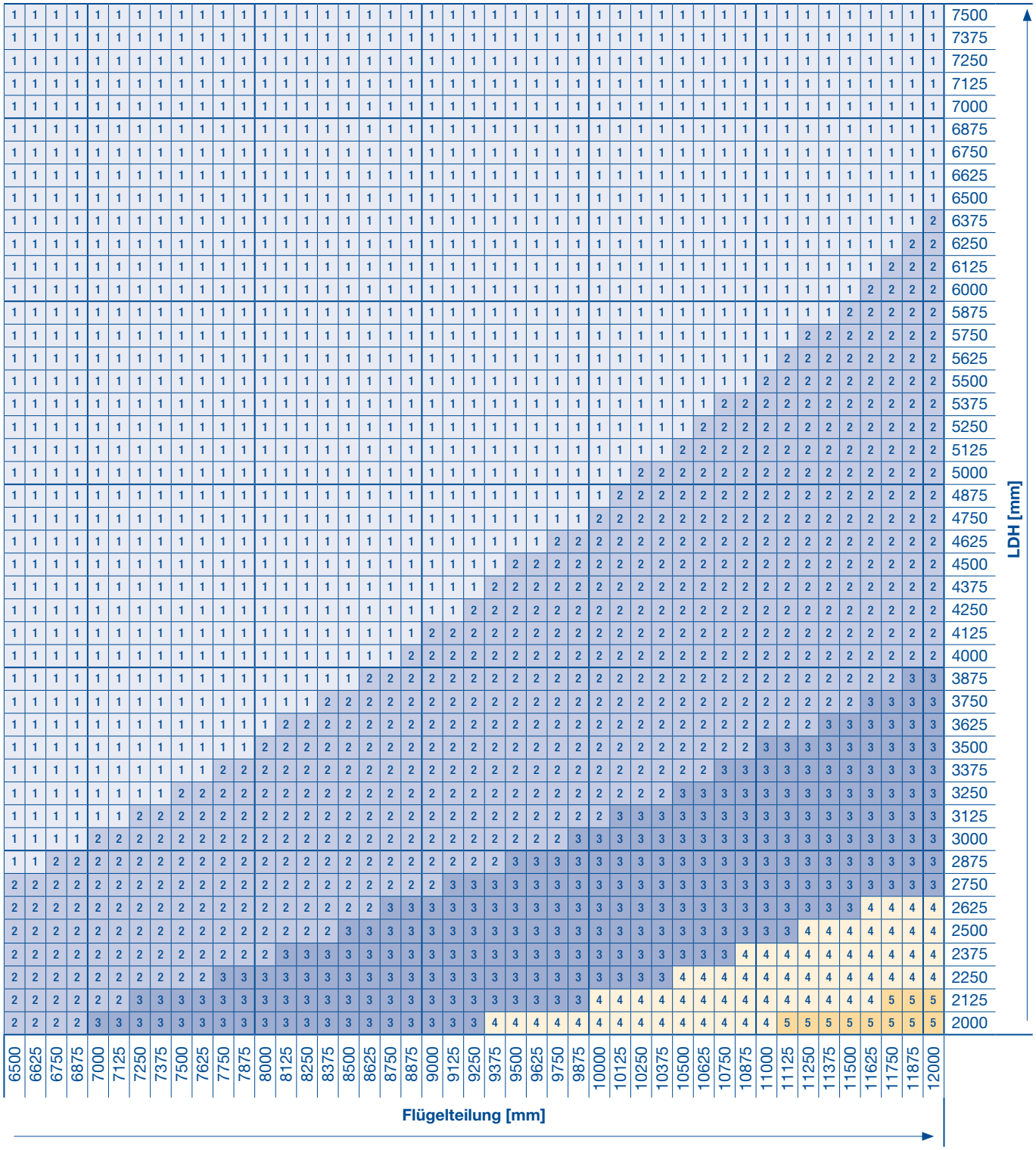
LDH [mm]
7500
7375
7250
7125
7000
6875
6750
6625
6500
6375
6250
6125
6000
5875
5750
5625
5500
5375
5250
5125
5000
4875
4750
4625
4500
4375
4250
4125
4000
3875
3750
3625
3500
3375
3250
3125
3000
2875
2750
2625
2500
2375
2250
2125
2000
6500
6625
6750
6875
7000
7125
7250
7375
7500
7625
7750
7875
8000
8125
8250
8375
8500
8625
8750
8875
9000
9125
9250
9375
9500
9625
9750
9875
10000
10125
10250
10375
10500
10625
10750
10875
11000
11125
11250
11375
11500
11625
11750
11875
12000
Flügelteilung [mm]

Umlenkfaktor und Gewichtskasten
Typ FST 90-2

LDH [mm]	1000	1125	1250	1375	1500	1625	1750	1875	2000	2125	2250	2375	2500	2625	2750	2875	3000	3125	3250	3375	3500	3625	3750	3875	4000	4125	4250	4375	4500	4625	4750	4875	5000	5125	5250	5375	5500	5625	5750	5875	6000	6125	6250	6375
7500	1	1	1	1	1	1	1	1	1	1	1	1	1	1	1	1	1	1	1	1	1	1	1	1	1	1	1	1	1	1	1	1	1	1	1	1	1	1	1	1	1	1	1	1
7375	1	1	1	1	1	1	1	1	1	1	1	1	1	1	1	1	1	1	1	1	1	1	1	1	1	1	1	1	1	1	1	1	1	1	1	1	1	1	1	1	1	1	1	1
7250	1	1	1	1	1	1	1	1	1	1	1	1	1	1	1	1	1	1	1	1	1	1	1	1	1	1	1	1	1	1	1	1	1	1	1	1	1	1	1	1	1	1	1	1
7125	1	1	1	1	1	1	1	1	1	1	1	1	1	1	1	1	1	1	1	1	1	1	1	1	1	1	1	1	1	1	1	1	1	1	1	1	1	1	1	1	1	1	1	1
7000	1	1	1	1	1	1	1	1	1	1	1	1	1	1	1	1	1	1	1	1	1	1	1	1	1	1	1	1	1	1	1	1	1	1	1	1	1	1	1	1	1	1	1	1
6875	1	1	1	1	1	1	1	1	1	1	1	1	1	1	1	1	1	1	1	1	1	1	1	1	1	1	1	1	1	1	1	1	1	1	1	1	1	1	1	1	1	1	1	1
6750	1	1	1	1	1	1	1	1	1	1	1	1	1	1	1	1	1	1	1	1	1	1	1	1	1	1	1	1	1	1	1	1	1	1	1	1	1	1	1	1	1	1	1	1
6625	1	1	1	1	1	1	1	1	1	1	1	1	1	1	1	1	1	1	1	1	1	1	1	1	1	1	1	1	1	1	1	1	1	1	1	1	1	1	1	1	1	1	1	1
6500	1	1	1	1	1	1	1	1	1	1	1	1	1	1	1	1	1	1	1	1	1	1	1	1	1	1	1	1	1	1	1	1	1	1	1	1	1	1	1	1	1	1	1	1
6375	1	1	1	1	1	1	1	1	1	1	1	1	1	1	1	1	1	1	1	1	1	1	1	1	1	1	1	1	1	1	1	1	1	1	1	1	1	1	1	1	1	1	1	1
6250	1	1	1	1	1	1	1	1	1	1	1	1	1	1	1	1	1	1	1	1	1	1	1	1	1	1	1	1	1	1	1	1	1	1	1	1	1	1	1	1	1	1	1	1
6125	1	1	1	1	1	1	1	1	1	1	1	1	1	1	1	1	1	1	1	1	1	1	1	1	1	1	1	1	1	1	1	1	1	1	1	1	1	1	1	1	1	1	1	1
6000	1	1	1	1	1	1	1	1	1	1	1	1	1	1	1	1	1	1	1	1	1	1	1	1	1	1	1	1	1	1	1	1	1	1	1	1	1	1	1	1	1	1	1	1
5875	1	1	1	1	1	1	1	1	1	1	1	1	1	1	1	1	1	1	1	1	1	1	1	1	1	1	1	1	1	1	1	1	1	1	1	1	1	1	1	1	1	1	1	1
5750	1	1	1	1	1	1	1	1	1	1	1	1	1	1	1	1	1	1	1	1	1	1	1	1	1	1	1	1	1	1	1	1	1	1	1	1	1	1	1	1	1	1	1	1
5625	1	1	1	1	1	1	1	1	1	1	1	1	1	1	1	1	1	1	1	1	1	1	1	1	1	1	1	1	1	1	1	1	1	1	1	1	1	1	1	1	1	1	1	1
5500	1	1	1	1	1	1	1	1	1	1	1	1	1	1	1	1	1	1	1	1	1	1	1	1	1	1	1	1	1	1	1	1	1	1	1	1	1	1	1	1	1	1	1	1
5375	1	1	1	1	1	1	1	1	1	1	1	1	1	1	1	1	1	1	1	1	1	1	1	1	1	1	1	1	1	1	1	1	1	1	1	1	1	1	1	1	1	1	1	1
5250	1	1	1	1	1	1	1	1	1	1	1	1	1	1	1	1	1	1	1	1	1	1	1	1	1	1	1	1	1	1	1	1	1	1	1	1	1	1	1	1	1	1	1	1
5125	1	1	1	1	1	1	1	1	1	1	1	1	1	1	1	1	1	1	1	1	1	1	1	1	1	1	1	1	1	1	1	1	1	1	1	1	1	1	1	1	1	1	1	1
5000	1	1	1	1	1	1	1	1	1	1	1	1	1	1	1	1	1	1	1	1	1	1	1	1	1	1	1	1	1	1	1	1	1	1	1	1	1	1	1	1	1	1	1	1
4875	1	1	1	1	1	1	1	1	1	1	1	1	1	1	1	1	1	1	1	1	1	1	1	1	1	1	1	1	1	1	1	1	1	1	1	1	1	1	1	1	1	1	1	1
4750	1	1	1	1	1	1	1	1	1	1	1	1	1	1	1	1	1	1	1	1	1	1	1	1	1	1	1	1	1	1	1	1	1	1	1	1	1	1	1	1	1	1	1	1
4625	1	1	1	1	1	1	1	1	1	1	1	1	1	1	1	1	1	1	1	1	1	1	1	1	1	1	1	1	1	1	1	1	1	1	1	1	1	1	1	1	1	1	1	1
4500	1	1	1	1	1	1	1	1	1	1	1	1	1	1	1	1	1	1	1	1	1	1	1	1	1	1	1	1	1	1	1	1	1	1	1	1	1	1	1	1	1	1	1	1
4375	1	1	1	1	1	1	1	1	1	1	1	1	1	1	1	1	1	1	1	1	1	1	1	1	1	1	1	1	1	1	1	1	1	1	1	1	1	1	1	1	1	1	1	1
4250	1	1	1	1	1	1	1	1	1	1	1	1	1	1	1	1	1	1	1	1	1	1	1	1	1	1	1	1	1	1	1	1	1	1	1	1	1	1	1	1	1	1	1	1
4125	1	1	1	1	1	1	1	1	1	1	1	1	1	1	1	1	1	1	1	1	1	1	1	1	1	1	1	1	1	1	1	1	1	1	1	1	1	1	1	1	1	1	1	1
4000	1	1	1	1	1	1	1	1	1	1	1	1	1	1	1	1	1	1	1	1	1	1	1	1	1	1	1	1	1	1	1	1	1	1	1	1	1	1	1	1	1	1	1	1
3875	1	1	1	1	1	1	1	1	1	1	1	1	1	1	1	1	1	1	1	1	1	1	1	1	1	1	1	1	1	1	1	1	1	1	1	1	1	1	1	1	1	1	1	1
3750	1	1	1	1	1	1	1	1	1	1	1	1	1	1	1	1	1	1	1	1	1	1	1	1	1	1	1	1	1	1	1	1	1	1	1	1	1	1	1	1	1	1	1	1
3625	1	1	1	1	1	1	1	1	1	1	1	1	1	1	1	1	1	1	1	1	1	1	1	1	1	1	1	1	1	1	1	1	1	1	1	1	1	1	1	1	1	1	1	1
3500	1	1	1	1	1	1	1	1	1	1	1	1	1	1	1	1	1	1	1	1	1	1	1	1	1	1	1	1	1	1	1	1	1	1	1	1	1	1	1	1	1	1	1	1
3375	1	1	1	1	1	1	1	1	1	1	1	1	1	1	1	1	1	1	1	1	1	1	1	1	1	1	1	1	1	1	1	1	1	1	1	1	1	1	1	1	1	1	1	1
3250	1	1	1	1	1	1	1	1	1	1	1	1	1	1	1	1	1	1	1	1	1	1	1	1	1	1	1	1	1	1	1	1	1	1	1	1	1	1	1	1	1	1	1	1
3125	1	1	1	1	1	1	1	1	1	1	1	1	1	1	1	1	1	1	1	1	1	1	1	1	1	1	1	1	1	1	1	1	1	1	1	1	1	1	1	1	1	1	1	1
3000	1	1	1	1	1	1	1	1	1	1	1	1	1	1	1	1	1	1	1	1	1	1	1	1	1	1	1	1	1	1	1	1	1	1	1	1	1	1	1	1	1	1	1	1
2875	1	1	1	1	1	1	1	1	1	1	1	1	1	1	1	1	1	1	1	1	1	1	1	1	1	1	1	1	1	1	1	1	1	1	1	1	1	1	1	1	1	1	2	2
2750	1	1	1	1	1	1	1	1	1	1	1	1	1	1	1	1	1	1	1	1	1	1	1	1	1	1	1	1	1	1	1	1	1	1	1	1	1	1	1	1	2	2	2	2
2625	1	1	1	1	1	1	1	1	1	1	1	1	1	1	1	1	1	1	1	1	1	1	1	1	1	1	1	1	1	1	1	1	1	1	1	1	1	1	2	2	2	2	2	2
2500	1	1	1	1	1	1	1	1	1	1	1	1	1	1	1	1	1	1	1	1	1	1	1	1	1	1	1	1	1	1	1	1	1	1	1	1	2	2	2	2	2	2	2	2
2375	1	1	1	1	1	1	1	1	1	1	1	1	1	1	1	1	1	1	1	1	1	1	1	1	1	1	1	1	1	1	1	1	1	2	2	2	2	2	2	2	2	2	2	2
2250	1	1	1	1	1	1	1	1	1	1	1	1	1	1	1	1	1	1	1	1	1	1	1	1	1	1	1	1	1	1	1	2	2	2	2	2	2	2	2	2	2	2	2	2
2125	1	1	1	1	1	1	1	1	1	1	1	1	1	1	1	1	1	1	1	1	1	1	1	1	1	1	1	1	1	1	2	2	2	2	2	2	2	2	2	2	2	2	2	2
2000	1	1	1	1	1	1	1	1	1	1	1	1	1	1	1	1	1	1	1	1	1	1	1	1	1	1	1	1	1	2	2	2	2	2	2	2	2	2	2	2	2	2	2	2

Flügelteilung [mm]

1 Gewichtskasten
2 Gewichtskästen
3 Gewichtskästen
4 Gewichtskästen
5 Gewichtskästen
mehr als 5 Gewichtskästen

LDH Lichte Durchgangshöhe
LDB Lichte Durchgangsbreite

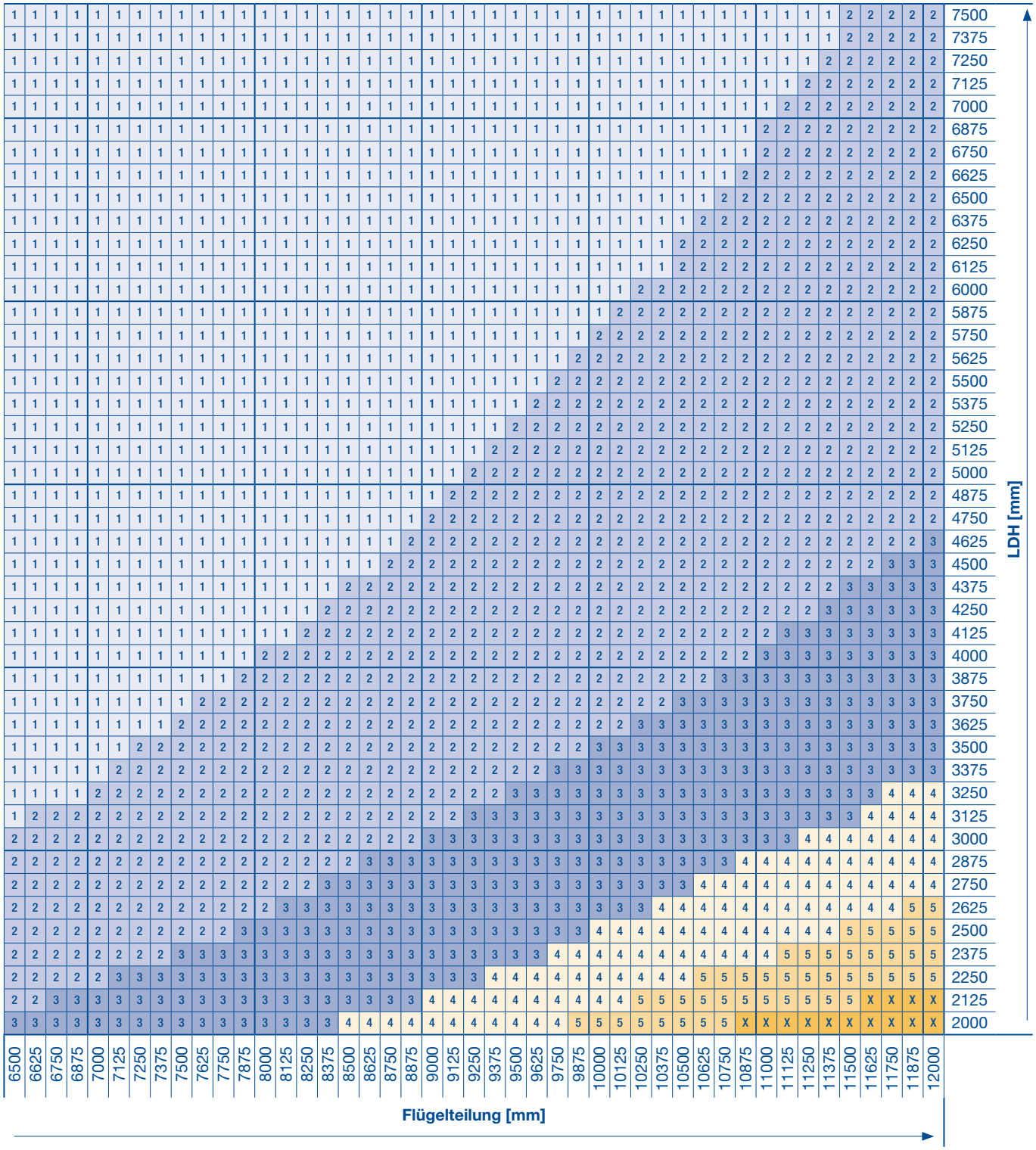
LDH [mm]
7500 7375 7250 7125 7000 6875 6750 6625 6500 6375 6250 6125 6000 5875 5750 5625 5500 5375 5250 5125 5000 4875 4750 4625 4500 4375 4250 4125 4000 3875 3750 3625 3500 3375 3250 3125 3000 2875 2750 2625 2500 2375 2250 2125 2000
6500 6625 6750 6875 7000 7125 7250 7375 7500 7625 7750 7875 8000 8125 8250 8375 8500 8625 8750 8875 9000 9125 9250 9375 9500 9625 9750 9875 10000 10125 10250 10375 10500 10625 10750 10875 11000 11125 11250 11375 11500 11625 11750 11875 12000
Flügelteilung [mm]

Umlenkfaktor und Gewichtskasten
Typ FST 30-1-T2

LDH [mm] \ LDB [mm]	1000	1125	1250	1375	1500	1625	1750	1875	2000	2125	2250	2375	2500	2625	2750	2875	3000	3125	3250	3375	3500	3625
7500	2	2	2	2	2	2	2	2	2	2	2	2	2	2	2	2	2	2	2	2	2	2
7375	2	2	2	2	2	2	2	2	2	2	2	2	2	2	2	2	2	2	2	2	2	2
7250	2	2	2	2	2	2	2	2	2	2	2	2	2	2	2	2	2	2	2	2	2	2
7125	2	2	2	2	2	2	2	2	2	2	2	2	2	2	2	2	2	2	2	2	2	2
7000	2	2	2	2	2	2	2	2	2	2	2	2	2	2	2	2	2	2	2	2	2	2
6875	2	2	2	2	2	2	2	2	2	2	2	2	2	2	2	2	2	2	2	2	2	2
6750	2	2	2	2	2	2	2	2	2	2	2	2	2	2	2	2	2	2	2	2	2	2
6625	2	2	2	2	2	2	2	2	2	2	2	2	2	2	2	2	2	2	2	2	2	2
6500	2	2	2	2	2	2	2	2	2	2	2	2	2	2	2	2	2	2	2	2	2	2
6375	2	2	2	2	2	2	2	2	2	2	2	2	2	2	2	2	2	2	2	2	2	2
6250	2	2	2	2	2	2	2	2	2	2	2	2	2	2	2	2	2	2	2	2	2	2
6125	2	2	2	2	2	2	2	2	2	2	2	2	2	2	2	2	2	2	2	2	2	2
6000	2	2	2	2	2	2	2	2	2	2	2	2	2	2	2	2	2	2	2	2	2	2
5875	2	2	2	2	2	2	2	2	2	2	2	2	2	2	2	2	2	2	2	2	2	2
5750	2	2	2	2	2	2	2	2	2	2	2	2	2	2	2	2	2	2	2	2	2	2
5625	2	2	2	2	2	2	2	2	2	2	2	2	2	2	2	2	2	2	2	2	2	2
5500	2	2	2	2	2	2	2	2	2	2	2	2	2	2	2	2	2	2	2	2	2	2
5375	2	2	2	2	2	2	2	2	2	2	2	2	2	2	2	2	2	2	2	2	2	2
5250	2	2	2	2	2	2	2	2	2	2	2	2	2	2	2	2	2	2	2	2	2	2
5125	2	2	2	2	2	2	2	2	2	2	2	2	2	2	2	2	2	2	2	2	2	2
5000	2	2	2	2	2	2	2	2	2	2	2	2	2	2	2	2	2	2	2	2	2	2
4875	2	2	2	2	2	2	2	2	2	2	2	2	2	2	2	2	2	2	2	2	2	2
4750	2	2	2	2	2	2	2	2	2	2	2	2	2	2	2	2	2	2	2	2	2	2
4625	2	2	2	2	2	2	2	2	2	2	2	2	2	2	2	2	2	2	2	2	2	2
4500	2	2	2	2	2	2	2	2	2	2	2	2	2	2	2	2	2	2	2	2	2	2
4375	2	2	2	2	2	2	2	2	2	2	2	2	2	2	2	2	2	2	2	2	2	2
4250	2	2	2	2	2	2	2	2	2	2	2	2	2	2	2	2	2	2	2	2	2	2
4125	2	2	2	2	2	2	2	2	2	2	2	2	2	2	2	2	2	2	2	2	2	2
4000	2	2	2	2	2	2	2	2	2	2	2	2	2	2	2	2	2	2	2	2	2	2
3875	2	2	2	2	2	2	2	2	2	2	2	2	2	2	2	2	2	2	2	2	2	2
3750	2	2	2	2	2	2	2	2	2	2	2	2	2	2	2	2	2	2	2	2	2	2
3625	2	2	2	2	2	2	2	2	2	2	2	2	2	2	2	2	2	2	2	2	2	2
3500	2	2	2	2	2	2	2	2	2	2	2	2	2	2	2	2	2	2	2	2	2	2
3375	2	2	2	2	2	2	2	2	2	2	2	2	2	2	2	2	2	2	2	2	2	2
3250	2	2	2	2	2	2	2	2	2	2	2	2	2	2	2	2	2	2	2	2	2	2
3125	2	2	2	2	2	2	2	2	2	2	2	2	2	2	2	2	2	2	2	2	2	2
3000	2	2	2	2	2	2	2	2	2	2	2	2	2	2	2	2	2	2	2	2	2	2
2875	2	2	2	2	2	2	2	2	2	2	2	2	2	2	2	2	2	2	2	2	2	2
2750	2	2	2	2	2	2	2	2	2	2	2	2	2	2	2	2	2	2	2	2	2	2
2625	2	2	2	2	2	2	2	2	2	2	2	2	2	2	2	2	2	2	2	2	2	2
2500	2	2	2	2	2	2	2	2	2	2	2	2	2	2	2	2	2	2	2	2	2	2
2375	2	2	2	2	2	2	2	2	2	2	2	2	2	2	2	2	2	2	2	2	2	2
2250	2	2	2	2	2	2	2	2	2	2	2	2	2	2	2	2	2	2	2	2	2	2
2125	2	2	2	2	2	2	2	2	2	2	2	2	2	2	2	2	2	2	2	2	2	2
2000	2	2	2	2	2	2	2	2	2	2	2	2	2	2	2	2	2	2	2	2	2	2

LDH [mm] \ LDB [mm]	3750	3875	4000	4125	4250	4375	4500	4625	4750	4875	5000	5125	5250	5375	5500	5625	5750	5875	6000	6125	6250	6375
7500	2	2	2	2	2	2	2	2	2	2	2	2	2	2	2	2	2	2	2	2	2	2
7375	2	2	2	2	2	2	2	2	2	2	2	2	2	2	2	2	2	2	2	2	2	2
7250	2	2	2	2	2	2	2	2	2	2	2	2	2	2	2	2	2	2	2	2	2	2
7125	2	2	2	2	2	2	2	2	2	2	2	2	2	2	2	2	2	2	2	2	2	2
7000	2	2	2	2	2	2	2	2	2	2	2	2	2	2	2	2	2	2	2	2	2	2
6875	2	2	2	2	2	2	2	2	2	2	2	2	2	2	2	2	2	2	2	2	2	2
6750	2	2	2	2	2	2	2	2	2	2	2	2	2	2	2	2	2	2	2	2	2	2
6625	2	2	2	2	2	2	2	2	2	2	2	2	2	2	2	2	2	2	2	2	2	2
6500	2	2	2	2	2	2	2	2	2	2	2	2	2	2	2	2	2	2	2	2	2	2
6375	2	2	2	2	2	2	2	2	2	2	2	2	2	2	2	2	2	2	2	2	2	2
6250	2	2	2	2	2	2	2	2	2	2	2	2	2	2	2	2	2	2	2	2	2	2
6125	2	2	2	2	2	2	2	2	2	2	2	2	2	2	2	2	2	2	2	2	2	2
6000	2	2	2	2	2	2	2	2	2	2	2	2	2	2	2	2	2	2	2	2	2	2
5875	2	2	2	2	2	2	2	2	2	2	2	2	2	2	2	2	2	2	2	2	2	2
5750	2	2	2	2	2	2	2	2	2	2	2	2	2	2	2	2	2	2	2	2	2	2
5625	2	2	2	2	2	2	2	2	2	2	2	2	2	2	2	2	2	2	2	2	2	2
5500	2	2	2	2	2	2	2	2	2	2	2	2	2	2	2	2	2	2	2	2	2	2
5375	2	2	2	2	2	2	2	2	2	2	2	2	2	2	2	2	2	2	2	2	2	2
5250	2	2	2	2	2	2	2	2	2	2	2	2	2	2	2	2	2	2	2	2	2	2
5125	2	2	2	2	2	2	2	2	2	2	2	2	2	2	2	2	2	2	2	2	2	2
5000	2	2	2	2	2	2	2	2	2	2	2	2	2	2	2	2	2	2	2	2	2	2
4875	2	2	2	2	2	2	2	2	2	2	2	2	2	2	2	2	2	2	2	2	2	2
4750	2	2	2	2	2	2	2	2	2	2	2	2	2	2	2	2	2	2	2	2	2	2
4625	2	2	2	2	2	2	2	2	2	2	2	2	2	2	2	2	2	2	2	2	2	2
4500	2	2	2	2	2	2	2	2	2	2	2	2	2	2	2	2	2	2	2	2	2	2
4375	2	2	2	2	2	2	2	2	2	2	2	2	2	2	2	2	2	2	2	2	2	2
4250	2	2	2	2	2	2	2	2	2	2	2	2	2	2	2	2	2	2	2	2	2	2
4125	2	2	2	2	2	2	2	2	2	2	2	2	2	2	2	2	2	2	2	2	2	2
4000	2	2	2	2	2	2	2	2	2	2	2	2	2	2	2	2	2	2	2	2	2	2
3875	2	2	2	2	2	2	2	2	2	2	2	2	2	2	2	2	2	2	2	2	2	2
3750	2	2	2	2	2	2	2	2	2	2	2	2	2	2	2	2	2	2	2	2	2	2
3625	2	2	2	2	2	2	2	2	2	2	2	2	2	2	2	2	2	2	2	2	2	2
3500	2	2	2	2	2	2	2	2	2	2	2	2	2	2	2	2	2	2	2	2	2	2
3375	2	2	2	2	2	2	2	2	2	2	2	2	2	2	2	2	2	2	2	2	2	2
3250	2	2	2	2	2	2	2	2	2	2	2	2	2	2	2	2	2	2	2	2	2	2
3125	2	2	2	2	2	2	2	2	2	2	2	2	2	2	2	2	2	2	2	2	2	2
3000	2	2	2	2	2	2	2	2	2	2	2	2	2	2	2	2	2	2	2	2	2	2
2875	2	2	2	2	2	2	2	2	2	2	2	2	2	2	2	2	2	2	2	2	2	2
2750	2	2	2	2	2	2	2	2	2	2	2	2	2	2	2	2	2	2	2	2	2	2
2625	2	2	2	2	2	2	2	2	2	2	2	2	2	2	2	2	2	2	2	2	2	2
2500	2	2	2	2	2	2	2	2	2	2	2	2	2	2	2	2	2	2	2	2	2	2
2375	2	2	2	2	2	2	2	2	2	2	2	2	2	2	2	2	2	2	2	2	2	2
2250	2	2	2	2	2	2	2	2	2	2	2	2	2	2	2	2	2	2	2	2	2	3
2125	2	2	2	2	2	2	2	2	2	2	2	2	2	2	2	2	2	2	3	3	3	3
2000	2	2	2	2	2	2	2	2	2	2	2	2	2	2	2	3	3	3	3	3	3	3

1 Gewichtskasten
2 Gewichtskästen
3 Gewichtskästen
4 Gewichtskästen
5 Gewichtskästen
6 Gewichtskästen

LDH Lichte Durchgangshöhe
LDB Lichte Durchgangsbreite

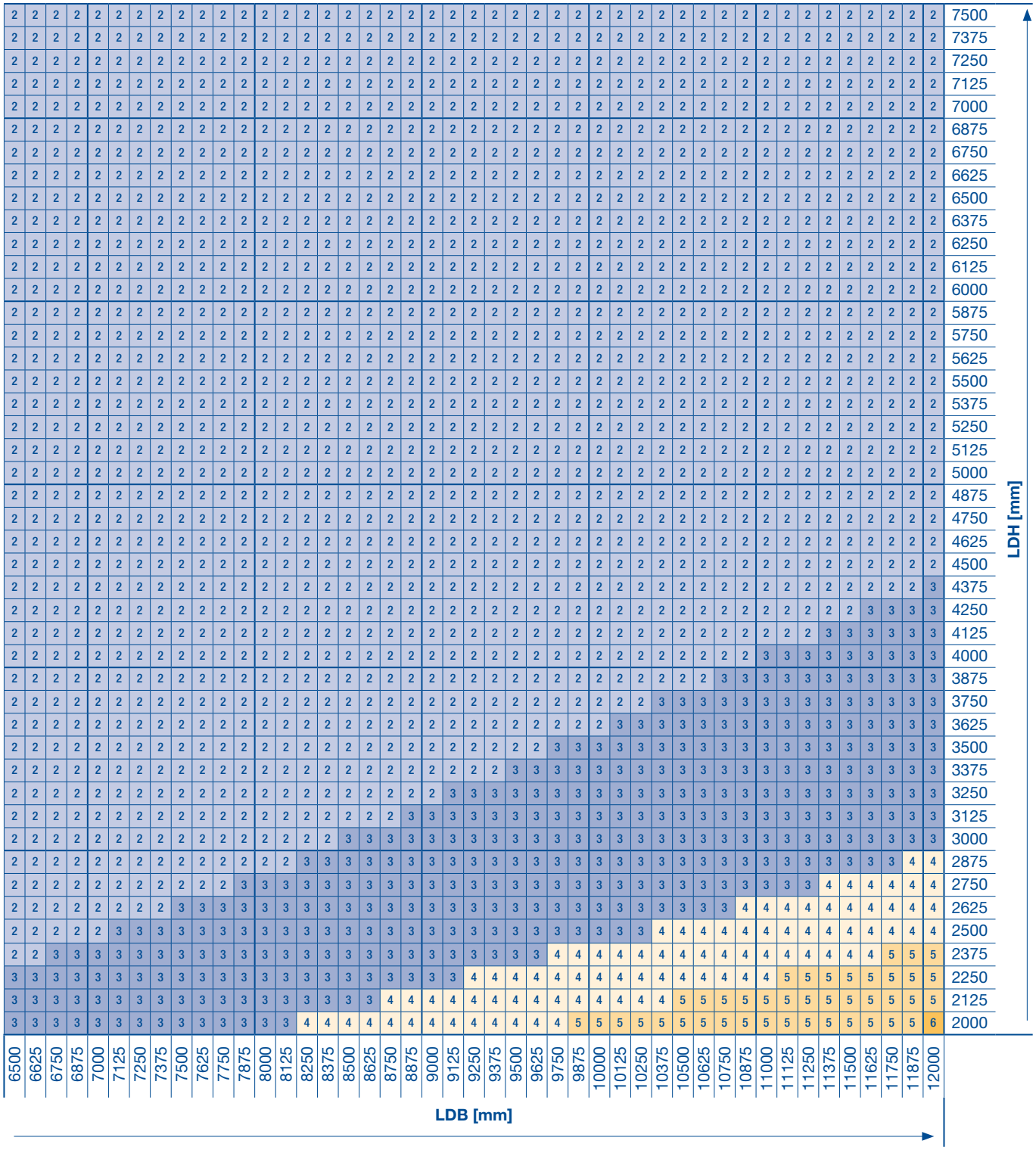
LDH [mm]
LDB [mm]

Umlenkfaktor und Gewichtskasten
Typ FST 90-1-T2

LDH [mm]	1000	1125	1250	1375	1500	1625	1750	1875	2000	2125	2250	2375	2500	2625	2750	2875	3000	3125	3250	3375	3500	3625	3750	3875	4000	4125	4250	4375	4500	4625	4750	4875	5000	5125	5250	5375	5500	5625	5750	5875	6000	6125	6250	6375
7500	2	2	2	2	2	2	2	2	2	2	2	2	2	2	2	2	2	2	2	2	2	2	2	2	2	2	2	2	2	2	2	2	2	2	2	2	2	2	2	2	2	2	2	2
7375	2	2	2	2	2	2	2	2	2	2	2	2	2	2	2	2	2	2	2	2	2	2	2	2	2	2	2	2	2	2	2	2	2	2	2	2	2	2	2	2	2	2	2	2
7250	2	2	2	2	2	2	2	2	2	2	2	2	2	2	2	2	2	2	2	2	2	2	2	2	2	2	2	2	2	2	2	2	2	2	2	2	2	2	2	2	2	2	2	2
7125	2	2	2	2	2	2	2	2	2	2	2	2	2	2	2	2	2	2	2	2	2	2	2	2	2	2	2	2	2	2	2	2	2	2	2	2	2	2	2	2	2	2	2	2
7000	2	2	2	2	2	2	2	2	2	2	2	2	2	2	2	2	2	2	2	2	2	2	2	2	2	2	2	2	2	2	2	2	2	2	2	2	2	2	2	2	2	2	2	2
6875	2	2	2	2	2	2	2	2	2	2	2	2	2	2	2	2	2	2	2	2	2	2	2	2	2	2	2	2	2	2	2	2	2	2	2	2	2	2	2	2	2	2	2	2
6750	2	2	2	2	2	2	2	2	2	2	2	2	2	2	2	2	2	2	2	2	2	2	2	2	2	2	2	2	2	2	2	2	2	2	2	2	2	2	2	2	2	2	2	2
6625	2	2	2	2	2	2	2	2	2	2	2	2	2	2	2	2	2	2	2	2	2	2	2	2	2	2	2	2	2	2	2	2	2	2	2	2	2	2	2	2	2	2	2	2
6500	2	2	2	2	2	2	2	2	2	2	2	2	2	2	2	2	2	2	2	2	2	2	2	2	2	2	2	2	2	2	2	2	2	2	2	2	2	2	2	2	2	2	2	2
6375	2	2	2	2	2	2	2	2	2	2	2	2	2	2	2	2	2	2	2	2	2	2	2	2	2	2	2	2	2	2	2	2	2	2	2	2	2	2	2	2	2	2	2	2
6250	2	2	2	2	2	2	2	2	2	2	2	2	2	2	2	2	2	2	2	2	2	2	2	2	2	2	2	2	2	2	2	2	2	2	2	2	2	2	2	2	2	2	2	2
6125	2	2	2	2	2	2	2	2	2	2	2	2	2	2	2	2	2	2	2	2	2	2	2	2	2	2	2	2	2	2	2	2	2	2	2	2	2	2	2	2	2	2	2	2
6000	2	2	2	2	2	2	2	2	2	2	2	2	2	2	2	2	2	2	2	2	2	2	2	2	2	2	2	2	2	2	2	2	2	2	2	2	2	2	2	2	2	2	2	2
5875	2	2	2	2	2	2	2	2	2	2	2	2	2	2	2	2	2	2	2	2	2	2	2	2	2	2	2	2	2	2	2	2	2	2	2	2	2	2	2	2	2	2	2	2
5750	2	2	2	2	2	2	2	2	2	2	2	2	2	2	2	2	2	2	2	2	2	2	2	2	2	2	2	2	2	2	2	2	2	2	2	2	2	2	2	2	2	2	2	2
5625	2	2	2	2	2	2	2	2	2	2	2	2	2	2	2	2	2	2	2	2	2	2	2	2	2	2	2	2	2	2	2	2	2	2	2	2	2	2	2	2	2	2	2	2
5500	2	2	2	2	2	2	2	2	2	2	2	2	2	2	2	2	2	2	2	2	2	2	2	2	2	2	2	2	2	2	2	2	2	2	2	2	2	2	2	2	2	2	2	2
5375	2	2	2	2	2	2	2	2	2	2	2	2	2	2	2	2	2	2	2	2	2	2	2	2	2	2	2	2	2	2	2	2	2	2	2	2	2	2	2	2	2	2	2	2
5250	2	2	2	2	2	2	2	2	2	2	2	2	2	2	2	2	2	2	2	2	2	2	2	2	2	2	2	2	2	2	2	2	2	2	2	2	2	2	2	2	2	2	2	2
5125	2	2	2	2	2	2	2	2	2	2	2	2	2	2	2	2	2	2	2	2	2	2	2	2	2	2	2	2	2	2	2	2	2	2	2	2	2	2	2	2	2	2	2	2
5000	2	2	2	2	2	2	2	2	2	2	2	2	2	2	2	2	2	2	2	2	2	2	2	2	2	2	2	2	2	2	2	2	2	2	2	2	2	2	2	2	2	2	2	2
4875	2	2	2	2	2	2	2	2	2	2	2	2	2	2	2	2	2	2	2	2	2	2	2	2	2	2	2	2	2	2	2	2	2	2	2	2	2	2	2	2	2	2	2	2
4750	2	2	2	2	2	2	2	2	2	2	2	2	2	2	2	2	2	2	2	2	2	2	2	2	2	2	2	2	2	2	2	2	2	2	2	2	2	2	2	2	2	2	2	2
4625	2	2	2	2	2	2	2	2	2	2	2	2	2	2	2	2	2	2	2	2	2	2	2	2	2	2	2	2	2	2	2	2	2	2	2	2	2	2	2	2	2	2	2	2
4500	2	2	2	2	2	2	2	2	2	2	2	2	2	2	2	2	2	2	2	2	2	2	2	2	2	2	2	2	2	2	2	2	2	2	2	2	2	2	2	2	2	2	2	2
4375	2	2	2	2	2	2	2	2	2	2	2	2	2	2	2	2	2	2	2	2	2	2	2	2	2	2	2	2	2	2	2	2	2	2	2	2	2	2	2	2	2	2	2	2
4250	2	2	2	2	2	2	2	2	2	2	2	2	2	2	2	2	2	2	2	2	2	2	2	2	2	2	2	2	2	2	2	2	2	2	2	2	2	2	2	2	2	2	2	2
4125	2	2	2	2	2	2	2	2	2	2	2	2	2	2	2	2	2	2	2	2	2	2	2	2	2	2	2	2	2	2	2	2	2	2	2	2	2	2	2	2	2	2	2	2
4000	2	2	2	2	2	2	2	2	2	2	2	2	2	2	2	2	2	2	2	2	2	2	2	2	2	2	2	2	2	2	2	2	2	2	2	2	2	2	2	2	2	2	2	2
3875	2	2	2	2	2	2	2	2	2	2	2	2	2	2	2	2	2	2	2	2	2	2	2	2	2	2	2	2	2	2	2	2	2	2	2	2	2	2	2	2	2	2	2	2
3750	2	2	2	2	2	2	2	2	2	2	2	2	2	2	2	2	2	2	2	2	2	2	2	2	2	2	2	2	2	2	2	2	2	2	2	2	2	2	2	2	2	2	2	2
3625	2	2	2	2	2	2	2	2	2	2	2	2	2	2	2	2	2	2	2	2	2	2	2	2	2	2	2	2	2	2	2	2	2	2	2	2	2	2	2	2	2	2	2	2
3500	2	2	2	2	2	2	2	2	2	2	2	2	2	2	2	2	2	2	2	2	2	2	2	2	2	2	2	2	2	2	2	2	2	2	2	2	2	2	2	2	2	2	2	2
3375	2	2	2	2	2	2	2	2	2	2	2	2	2	2	2	2	2	2	2	2	2	2	2	2	2	2	2	2	2	2	2	2	2	2	2	2	2	2	2	2	2	2	2	2
3250	2	2	2	2	2	2	2	2	2	2	2	2	2	2	2	2	2	2	2	2	2	2	2	2	2	2	2	2	2	2	2	2	2	2	2	2	2	2	2	2	2	2	2	2
3125	2	2	2	2	2	2	2	2	2	2	2	2	2	2	2	2	2	2	2	2	2	2	2	2	2	2	2	2	2	2	2	2	2	2	2	2	2	2	2	2	2	2	2	2
3000	2	2	2	2	2	2	2	2	2	2	2	2	2	2	2	2	2	2	2	2	2	2	2	2	2	2	2	2	2	2	2	2	2	2	2	2	2	2	2	2	2	2	2	2
2875	2	2	2	2	2	2	2	2	2	2	2	2	2	2	2	2	2	2	2	2	2	2	2	2	2	2	2	2	2	2	2	2	2	2	2	2	2	2	2	2	2	2	2	2
2750	2	2	2	2	2	2	2	2	2	2	2	2	2	2	2	2	2	2	2	2	2	2	2	2	2	2	2	2	2	2	2	2	2	2	2	2	2	2	2	2	2	2	2	2
2625	2	2	2	2	2	2	2	2	2	2	2	2	2	2	2	2	2	2	2	2	2	2	2	2	2	2	2	2	2	2	2	2	2	2	2	2	2	2	2	2	2	2	2	2
2500	2	2	2	2	2	2	2	2	2	2	2	2	2	2	2	2	2	2	2	2	2	2	2	2	2	2	2	2	2	2	2	2	2	2	2	2	2	2	2	2	2	2	2	2
2375	2	2	2	2	2	2	2	2	2	2	2	2	2	2	2	2	2	2	2	2	2	2	2	2	2	2	2	2	2	2	2	2	2	2	2	2	2	2	2	2	2	2	2	2
2250	2	2	2	2	2	2	2	2	2	2	2	2	2	2	2	2	2	2	2	2	2	2	2	2	2	2	2	2	2	2	2	2	2	2	2	2	2	2	2	2	2	3	3	3
2125	2	2	2	2	2	2	2	2	2	2	2	2	2	2	2	2	2	2	2	2	2	2	2	2	2	2	2	2	2	2	2	2	2	2	2	2	2	2	2	3	3	3	3	3
2000	2	2	2	2	2	2	2	2	2	2	2	2	2	2	2	2	2	2	2	2	2	2	2	2	2	2	2	2	2	2	2	2	2	2	2	2	3	3	3	3	3	3	3	3

LDB [mm]

1 Gewichtskasten
2 Gewichtskästen
3 Gewichtskästen
4 Gewichtskästen
5 Gewichtskästen
6 Gewichtskästen

LDH Lichte Durchgangshöhe
LDB Lichte Durchgangsbreite

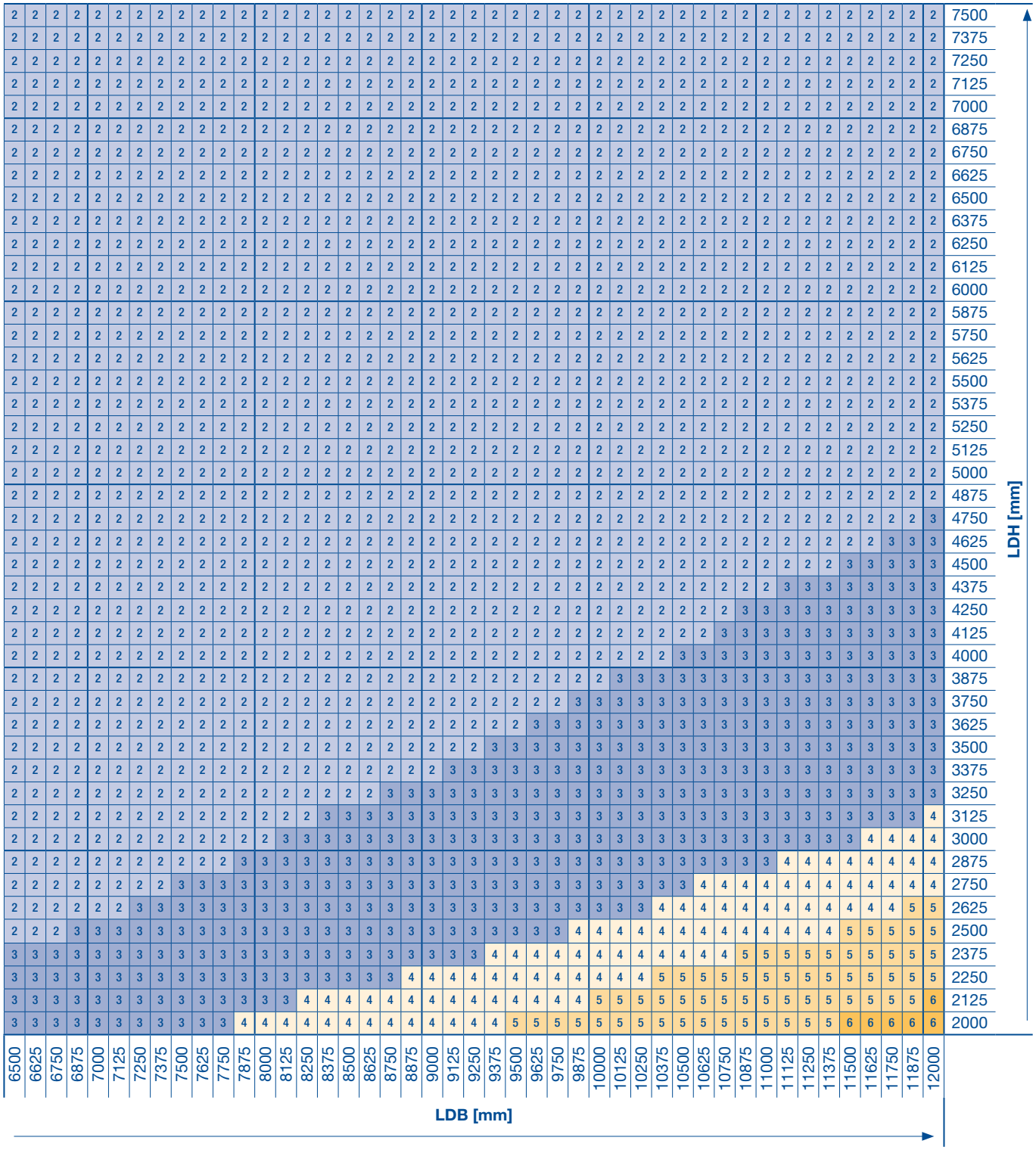
LDH [mm]
7500 7375 7250 7125 7000 6875 6750 6625 6500 6375 6250 6125 6000 5875 5750 5625 5500 5375 5250 5125 5000 4875 4750 4625 4500 4375 4250 4125 4000 3875 3750 3625 3500 3375 3250 3125 3000 2875 2750 2625 2500 2375 2250 2125 2000
6500 6625 6750 6875 7000 7125 7250 7375 7500 7625 7750 7875 8000 8125 8250 8375 8500 8625 8750 8875 9000 9125 9250 9375 9500 9625 9750 9875 10000 10125 10250 10375 10500 10625 10750 10875 11000 11125 11250 11375 11500 11625 11750 11875 12000
LDB [mm]

Anordnung von Rauchschaltern

	Öffnungsbreite		
	≤ 4000	4001 - 8000	> 8000
Sturzhöhe	**2 Deckenmelder**	**4 Deckenmelder**	**6 Deckenmelder**
< 1000 OFF	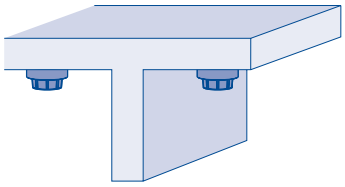	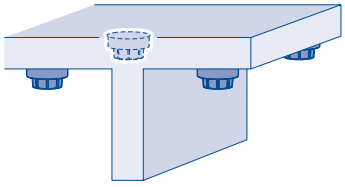	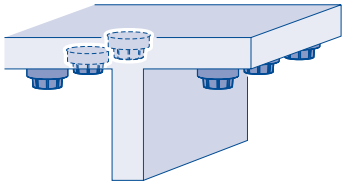
Sturzhöhe	**2 Decken- /1 Sturzmelder**	**4 Decken- /2 Sturzmelder**	**6 Decken- /3 Sturzmelder**
≥ 1000 - 5000 OFF	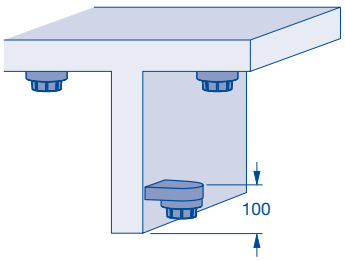	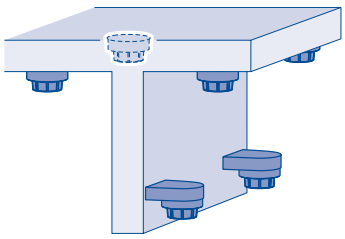	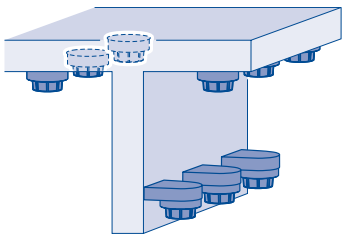
Sturzhöhe	**3 Sturzmelder**	**6 Sturzmelder**	**9 Sturzmelder**
> 5000 OFF	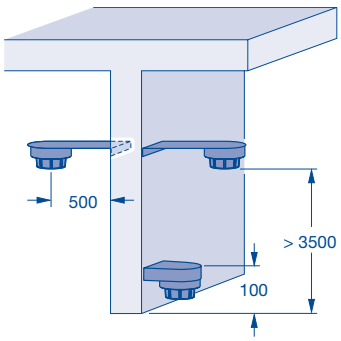	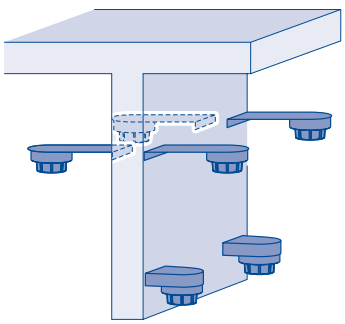	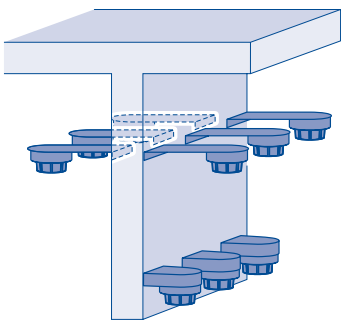

Notizen

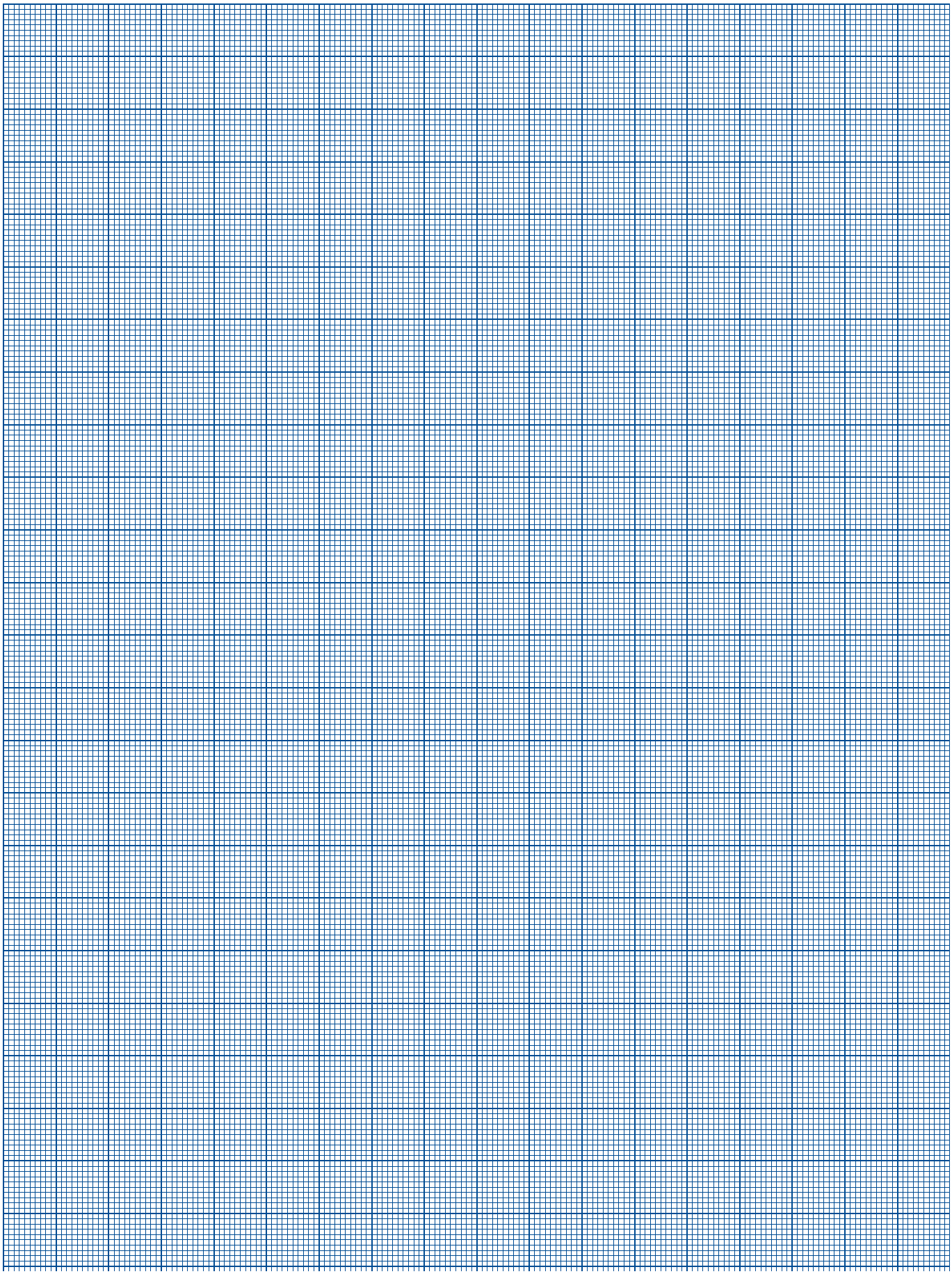

Notizen

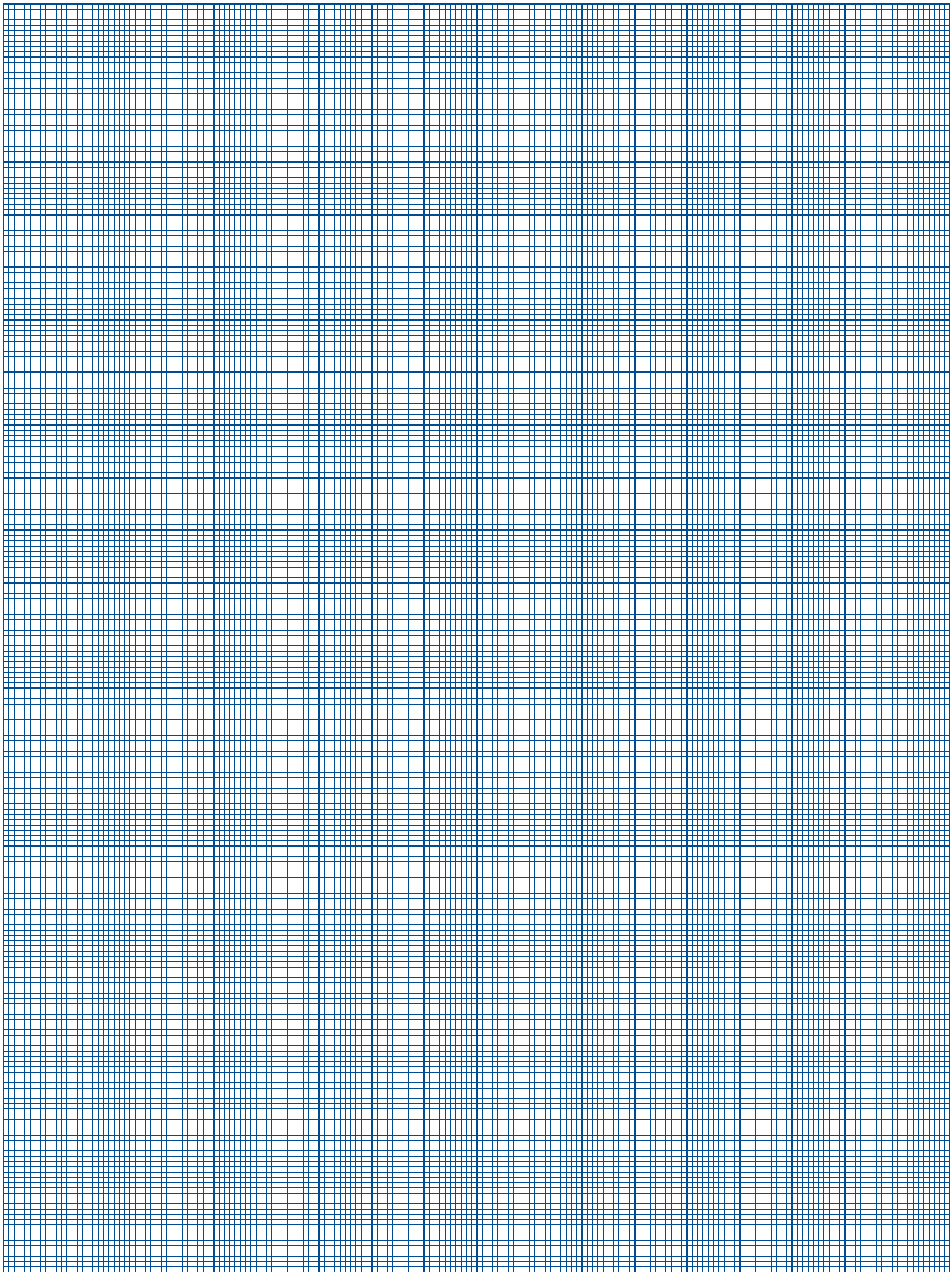

Notizen

Hörmann: Qualität ohne Kompromisse

Hörmann KG Amshausen, Deutschland

Hörmann KG Antriebstechnik, Deutschland

Hörmann KG Brandis, Deutschland

Hörmann KG Brockhagen, Deutschland

Hörmann KG Dissen, Deutschland

Hörmann KG Eckelhausen, Deutschland

Hörmann KG Freisen, Deutschland

Hörmann KG Ichtershausen, Deutschland

Hörmann KG Werne, Deutschland

Hörmann Genk NV, Belgien

Hörmann Alkmaar B.V., Niederlande

Hörmann Legnica Sp. z o.o., Polen

Hörmann Beijing, China

Hörmann Tianjin, China

Hörmann LLC, Montgomery IL, USA

Hörmann Flexon LLC, Burgettstown PA, USA

Als einziger Hersteller auf dem internationalen Markt bietet die Hörmann Gruppe alle wichtigen Bauelemente aus einer Hand. Sie werden in hochspezialisierten Werken nach dem neuesten Stand der Technik gefertigt. Durch das flächendeckende Vertriebs- und Servicenetz in Europa und die Präsenz in Amerika und China ist Hörmann Ihr starker, internationaler Partner für hochwertige Bauelemente. In einer Qualität ohne Kompromisse.

GARAGENTORE

ANTRIEBE

INDUSTRIETORE

VERLADETECHNIK

TÜREN

ZARGEN

Stand 04.2016 / Druck 04.2016 / HF 86135 de

HÖRMANN